

Iso-Mix 125 TUSW1

Ventiladores de conducto de flujo mixto en carcasa insonorizada

- En carcasa con aislamiento acústico
- Control: Controlador de velocidad integrado
- Tipo de rodete: Mixto
- Material de la carcasa: Acero revestido
- Instalación en cualquier posición
- Cable de alimentación con enchufe
- Temporizador: Temporizador de apagado

	Unidad de medida	Iso-Mix 125 TUSW1		
Velocidad	-	1	2	3
Cantidad de fases	-	1		
Tensión mínima de alimentación	V	230		
Tensión máxima de alimentación	V	230		
Frecuencia de suministro de energía	Hz	50/60		
Caudal máximo de aire	m³/h	155	214	340
Peso	kg	4.6		
Temperatura máxima del aire transportado	°C	60		
Grado de protección IP	-	IPX4		
Grado de protección IP del variador	-	IP44		
Material de rodete	-	Plástico		

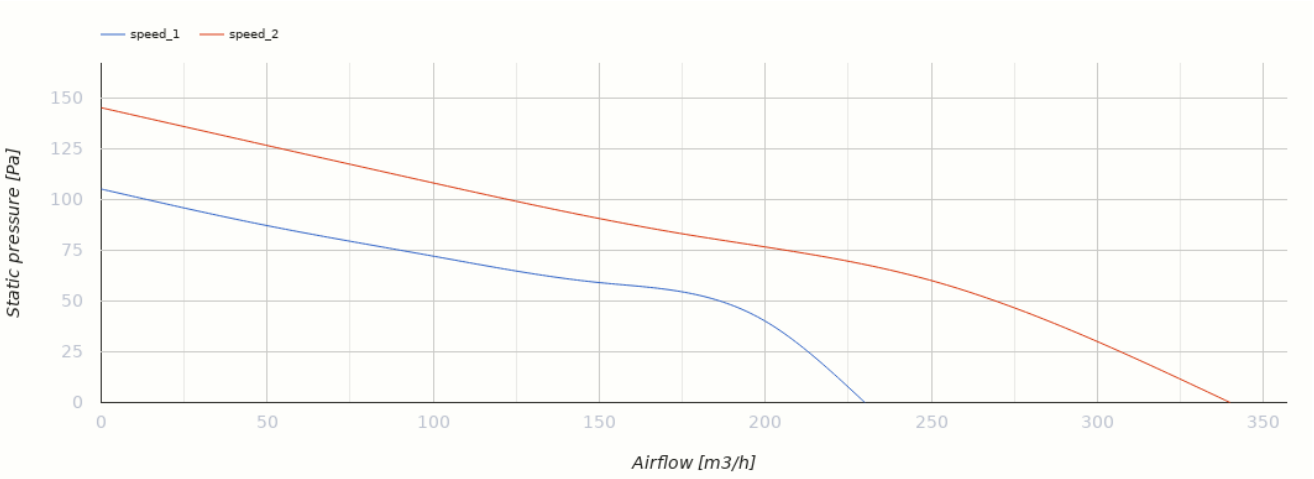

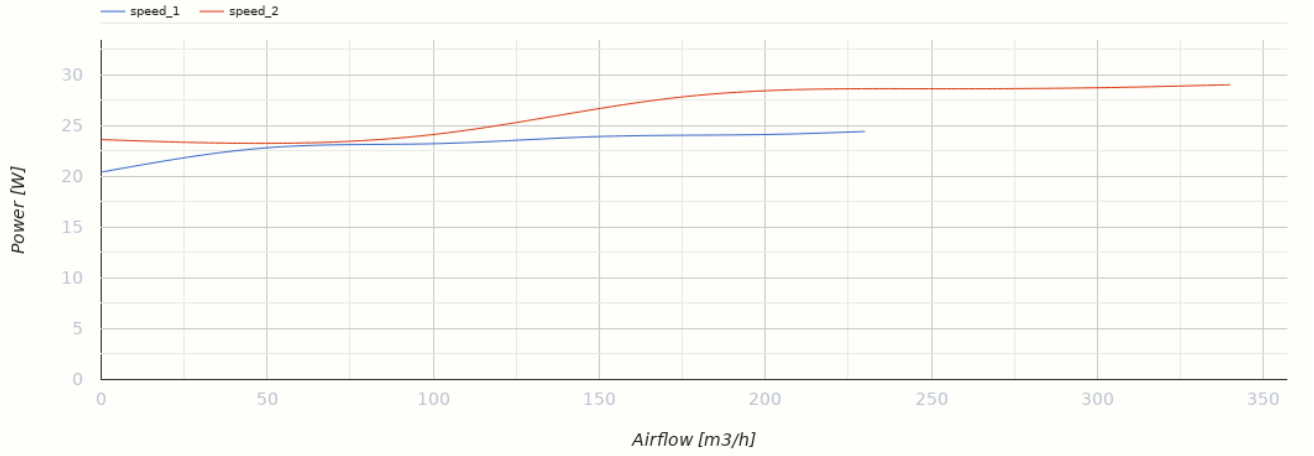

Dimensiones

Ø D	H	L	L1	W	W1
123	220	474	42	243	231

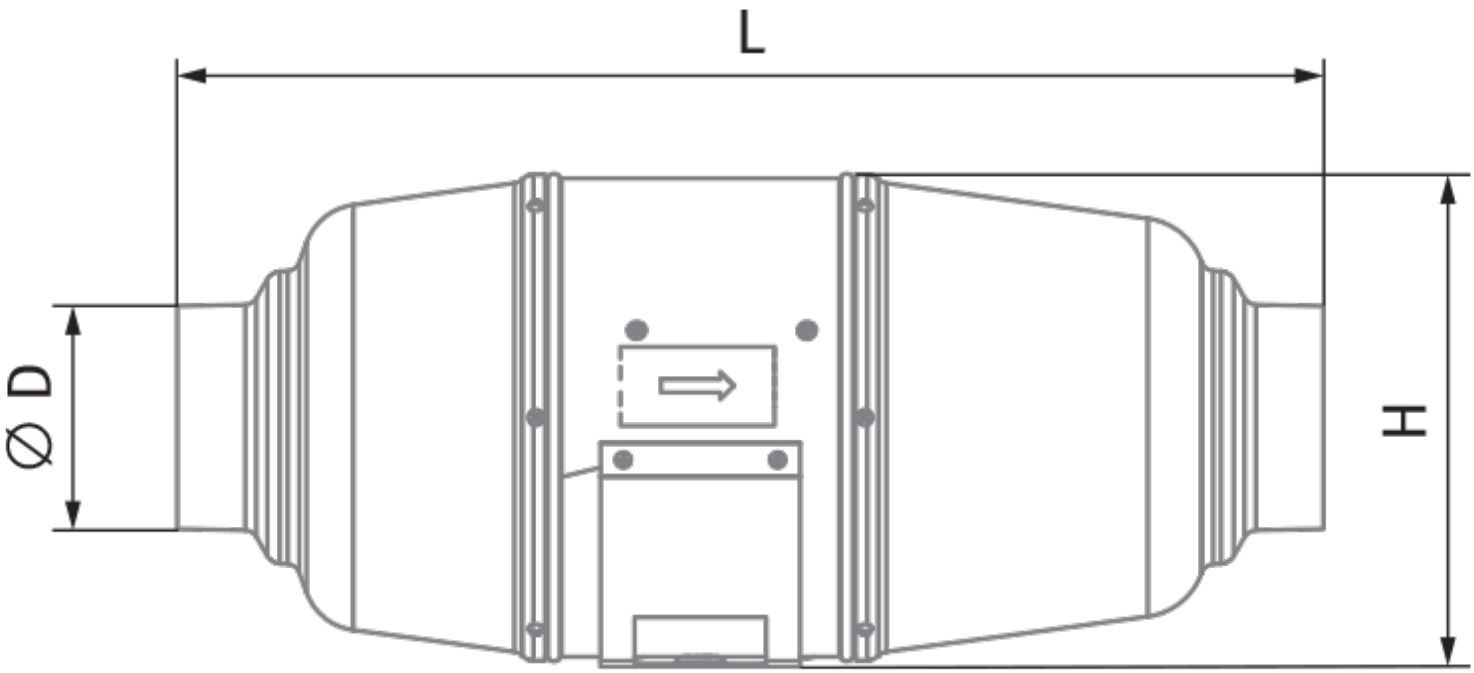
L
⌀ D
H

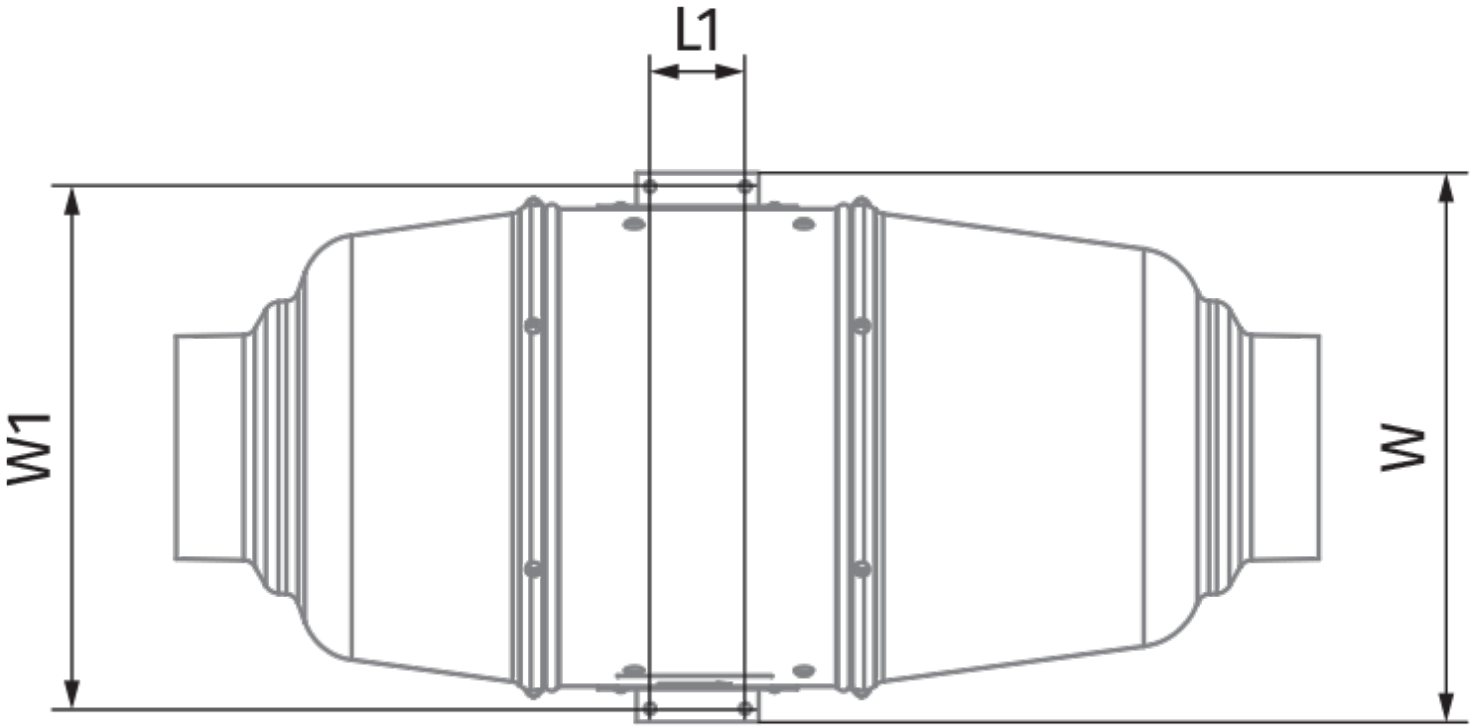
L1
W1
W

Ecodesign

Trademark	Blauberg					
Model	Iso-Mix 125 TUSW1					
Specific energy consumption (SEC) (kWh/(m²/a))	Cold		Average		Warm	
	-54.1	A+	-27	B	-11.5	E
Tipo de unidad de ventilación	Unidireccional					
Tipo de accionamiento instalado	De múltiples velocidades					
Tipo de sistema de recuperación de calor	Ninguno					
Rango de caudal máximo (m³/h)	145					
Potencia eléctrica de entrada (W)	22					
Caudal nominal de referencia (m³/s)	0.035					
Caudal de aire nominal (m³/s)	0.035					
Presión estática en el punto de salida (Pa)	50					
Potencia específica absorbida (SPI) en el punto de referencia (W/(m³/h))	0.286					
Tipología de control	Control local					
Rangos máximos de fuga externa (%)	2.7					
Tipología declarada	RVU UVU					
Nivel de potencia acústica (dB(A))	45					
The annual electricity consumption (AEC) (kWh/a)	Cold		Average		Warm	
	51		51		51	
The annual heating saved (AHS) (kWh/a)	Cold		Average		Warm	
	5536		2830		1280	

Accesorios

Para conductos redondos

Nombre	La foto	Descripción
SD 125/600		Silenciadores para conductos redondos
SD 125/900		Silenciadores para conductos redondos

SD 125/1200		Silenciadores para conductos redondos

Para conductos redondos

Nombre	La foto	Descripción
KFBK 125		Cajas filtrantes para conductos redondos
KFBT 125 G4		Cajas filtrantes con filtros de bolsillo para conductos redondos
KFBT 125 F5		Cajas filtrantes con filtros de bolsillo para conductos redondos
KFBT 125 F7		Cajas filtrantes con filtros de bolsillo para conductos redondos

Para conductos redondos

Nombre	La foto	Descripción
VRV 125		Válvulas antirretorno con resorte para conductos redondos
VKA 125		Compuertas para conductos redondos

Calentadores de agua

Nombre	La foto	Descripción
WKH 125-2		Calentadores de agua de conductos para conductos redondos
WKH 125-4		Calentadores de agua de conductos para conductos redondos

Calentadores eléctricos

Nombre	La foto	Descripción
EKH 125-0.6		Calentadores eléctricos de conductos para conductos redondos

EKH 125-0.8		Calentadores eléctricos de conductos para conductos redondos
EKH 125-1.2		Calentadores eléctricos de conductos para conductos redondos
EKH 125-1.6		Calentadores eléctricos de conductos para conductos redondos
EKH 125-2.4		Calentadores eléctricos de conductos para conductos redondos

Reguladores de velocidad

Nombre	La foto	Descripción
CDT E1.8		Controlador de velocidad con tiristores
CDT1 E0.5		Interruptores multivelocidad

Interruptores de velocidad

Nombre	La foto	Descripción
CDP-3/5		Interruptor multivelocidad

Sensores de humedad

Nombre	La foto	Descripción
HSE / HSI 1.5		Sensores
TE / TI 1.5		Temporizadores
LSE / LSI 1.5		Sensores
IRSE / IRSI 1.5		Sensores