

Iso-K 355 4E

Ventiladores de cocina de conducto en carcasas insonorizadas con temperatura de funcionamiento de 120 °C

• En carcasa con aislamiento acústico
• Tipo de rodete: Centrífugo de palas curvadas hacia atrás
• Material de la carcasa: Acero galvanizado

	Unidad de medida	Iso-K 355 4E
Cantidad de fases	-	1
Tensión mínima de alimentación	V	230
Tensión máxima de alimentación	V	230
Frecuencia de suministro de energía	Hz	50/60
Caudal máximo de aire	m³/h	3545
Peso	kg	60
Temperatura máxima del aire transportado	°C	110
Temperatura mínima del aire transportado	°C	-20
Grado de protección IP	-	IP54
Material de rodete	-	Acero galvanizado
Tamaño	mm	355

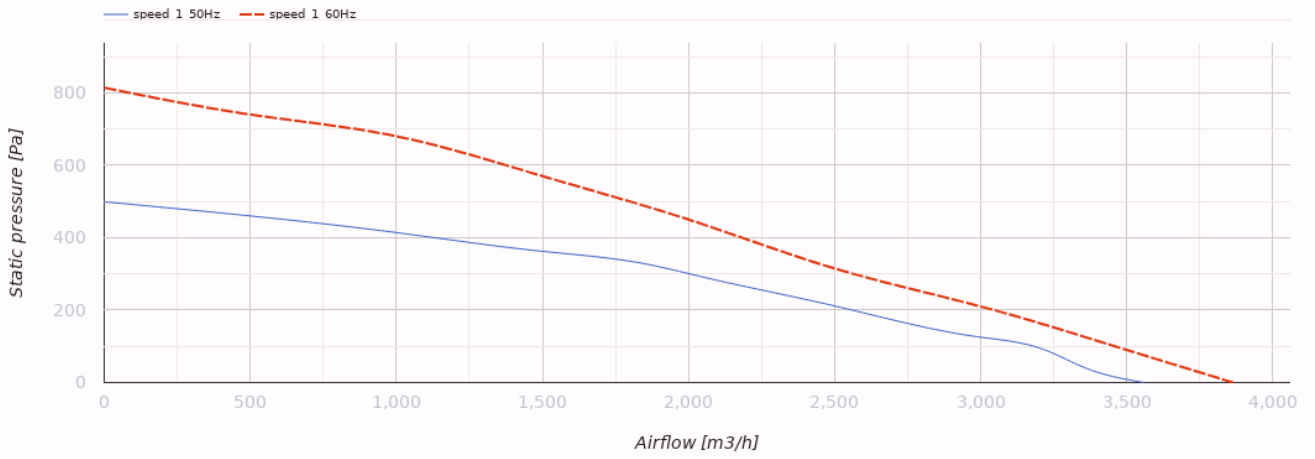

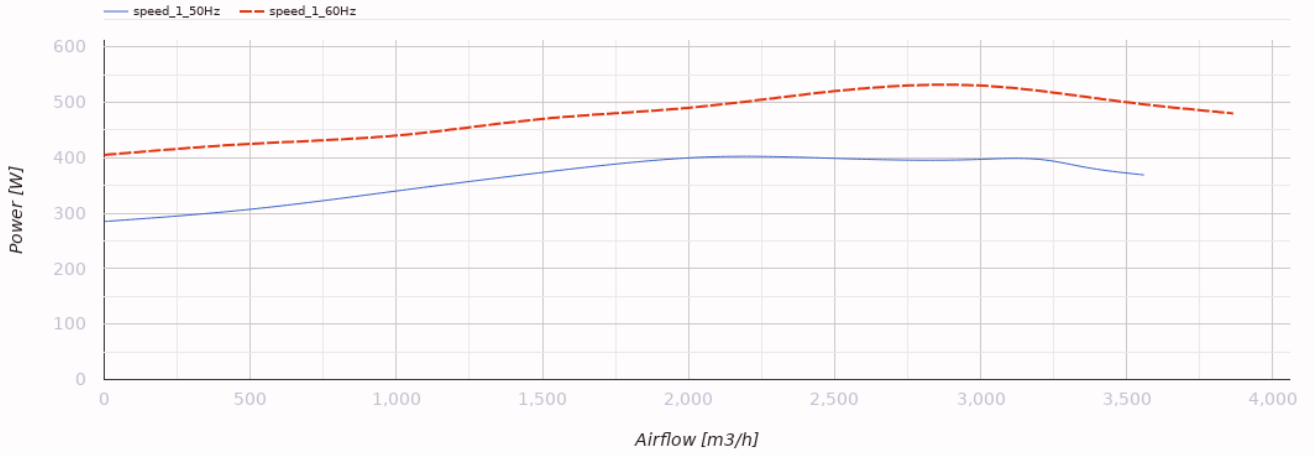

Dimensiones

Ø D	B	B1	H	H1	L	L1	L2	L3	L4
355	740	600	764	655	727	700	650	637	352

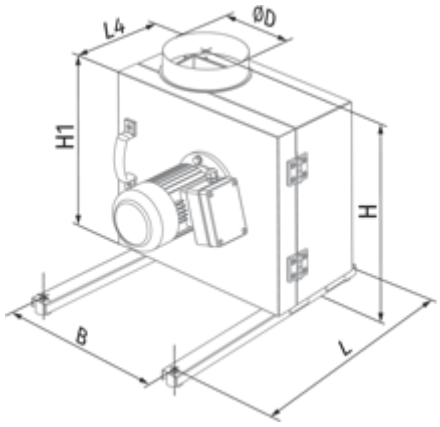

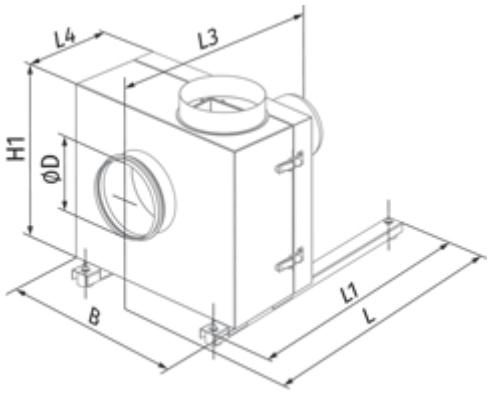
L4
L3
H1
ØD
B
L1
L