

Iso-K 200 4D

Ventiladores de cocina de conducto en carcasas insonorizadas con temperatura de funcionamiento de 120 °C

• En carcasa con aislamiento acústico
• Tipo de rodete: Centrífugo de palas curvadas hacia delante
• Material de la carcasa: Acero galvanizado

	Unidad de medida	Iso-K 200 4D
Cantidad de fases	-	3
Tensión mínima de alimentación	V	400
Tensión máxima de alimentación	V	400
Frecuencia de suministro de energía	Hz	50
Caudal máximo de aire	m³/h	1650
Peso	kg	25
Temperatura máxima del aire transportado	°C	120
Temperatura mínima del aire transportado	°C	-20
Grado de protección IP	-	IP54
Material de rodete	-	Acero galvanizado
Tamaño	mm	200

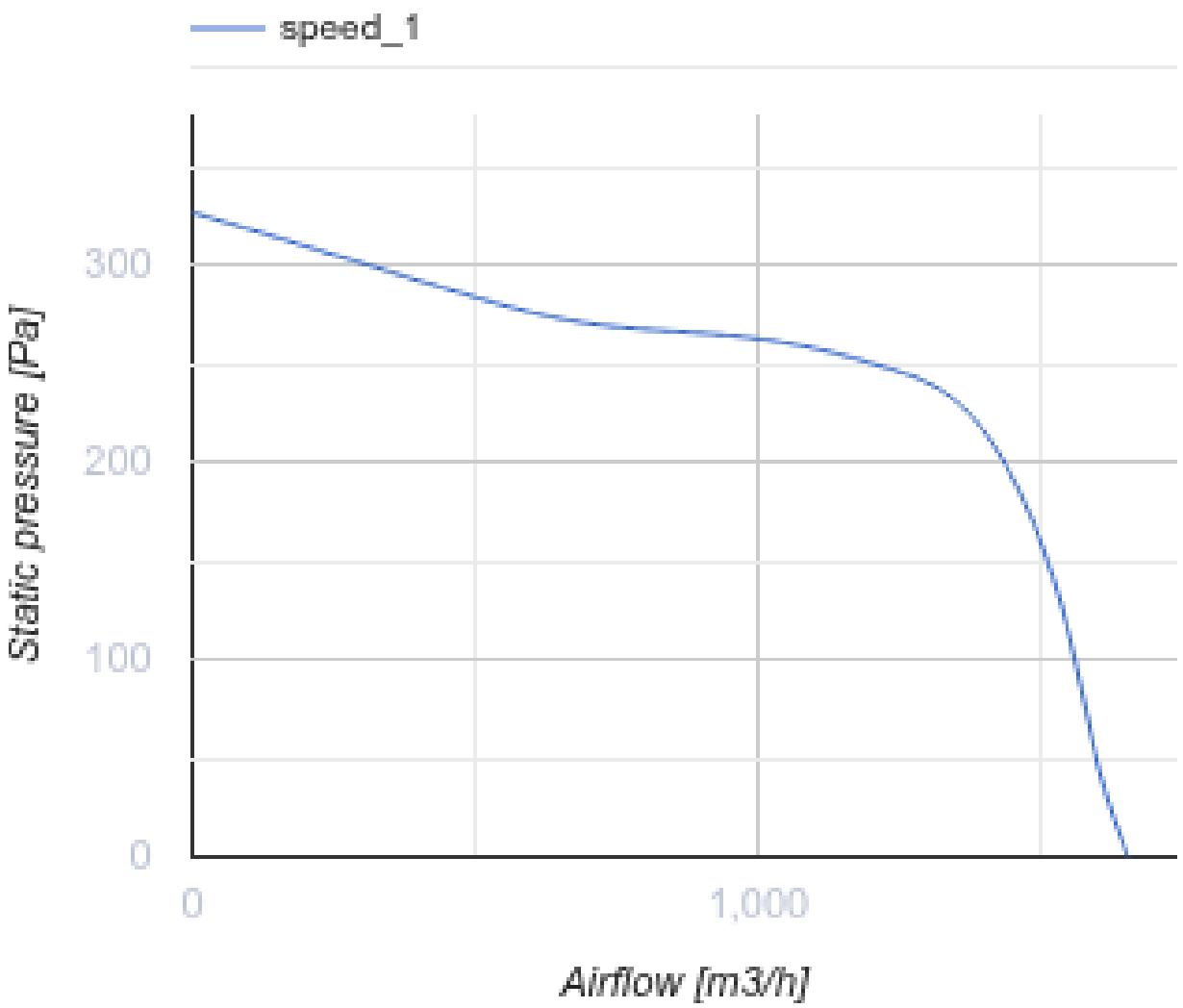
speed_1
300
200
100
0
Static pressure [Pa]
0
1,000
Airflow [m3/h]

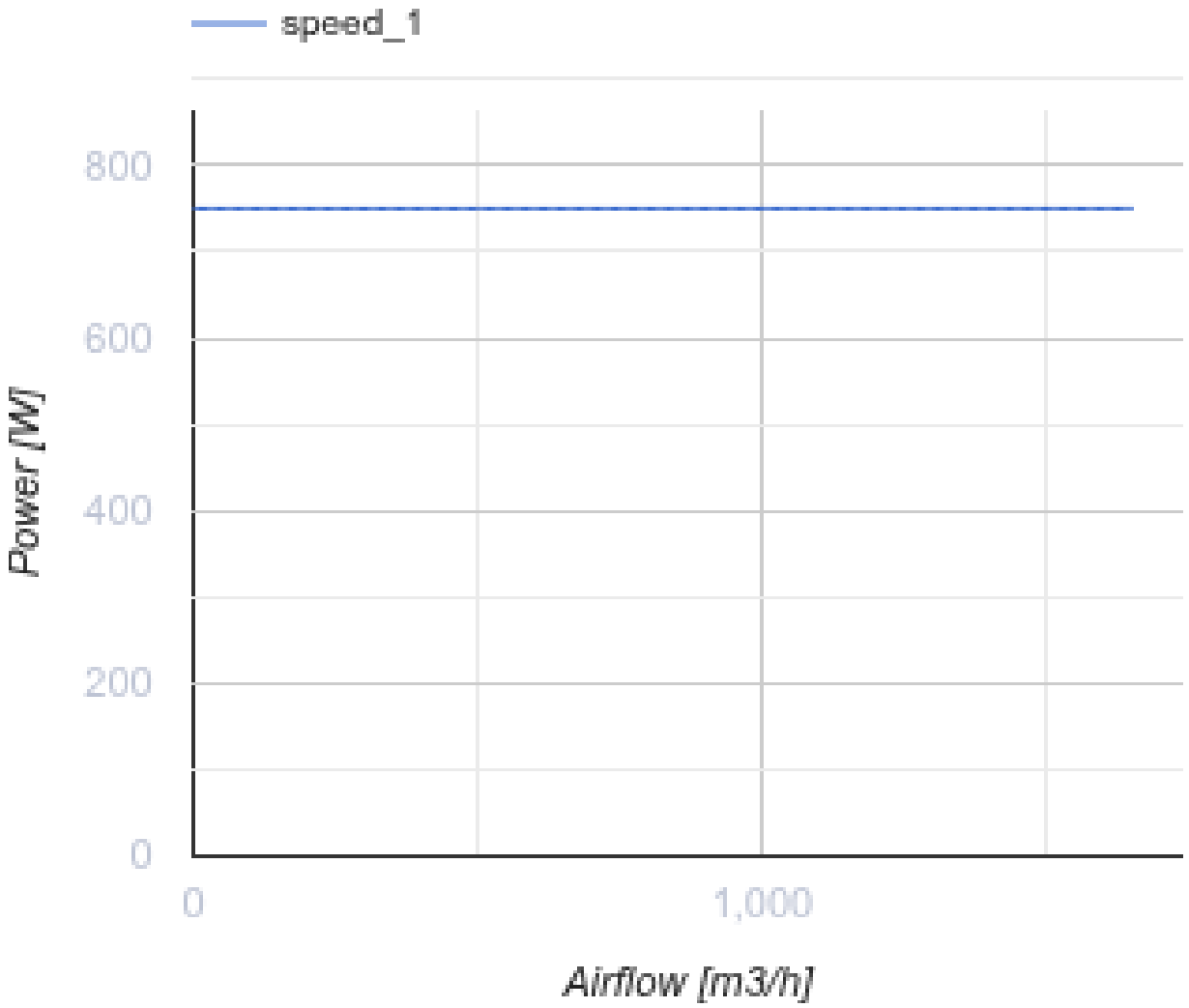

Dimensiones

Ø D	B	B1	H	H1	L	L1	L2	L3	L4
200	485	365	600	425	625	600	570	515	235

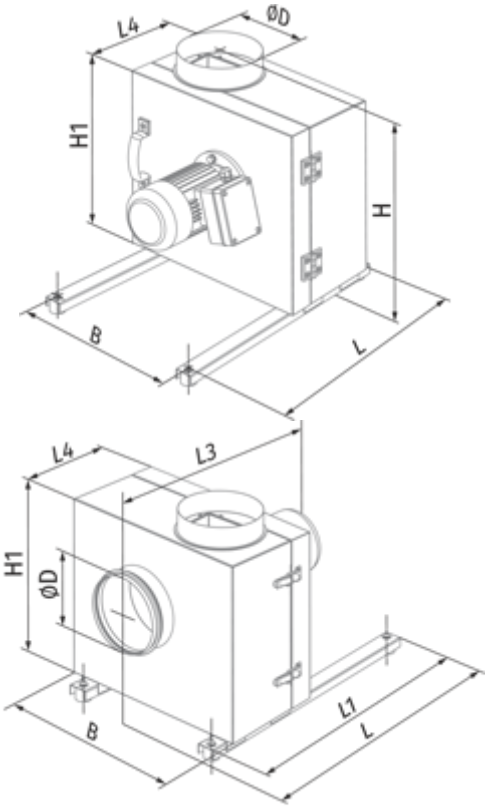
L4
ØD
H1
H
B
L
L4
L3
H1
ØD
B
L1
L

Ecodesign

Trademark	Blauberg
Model	Iso-K 200 4D
Tipo de unidad de ventilación	Unidireccional
Tipo de accionamiento instalado	MSD o VSD exterior
Tipo de sistema de recuperación de calor	Ninguno
Presión estática externa para el caudal de aire nominal (Pa)	257
Rangos máximos de fuga externa (%)	2.7
Eficiencia estática (%)	27.3
Tipología declarada	NRVU UVU
Potencia eléctrica efectiva de entrada (kW)	0.294
Nivel de potencia acústica (dB(A))	65