

Iso-K 160 4E

Ventiladores de cocina de conducto en carcasas insonorizadas con temperatura de funcionamiento de 120 °C

• En carcasa con aislamiento acústico
• Tipo de rodete: Centrífugo de palas curvadas hacia delante
• Material de la carcasa: Acero galvanizado

	Unidad de medida	Iso-K 160 4E
Cantidad de fases	-	1
Tensión mínima de alimentación	V	230
Tensión máxima de alimentación	V	230
Frecuencia de suministro de energía	Hz	50
Caudal máximo de aire	m³/h	700
Peso	kg	17
Temperatura máxima del aire transportado	°C	120
Temperatura mínima del aire transportado	°C	-20
Grado de protección IP	-	IP54
Material de rodete	-	Acero galvanizado
Tamaño	mm	160

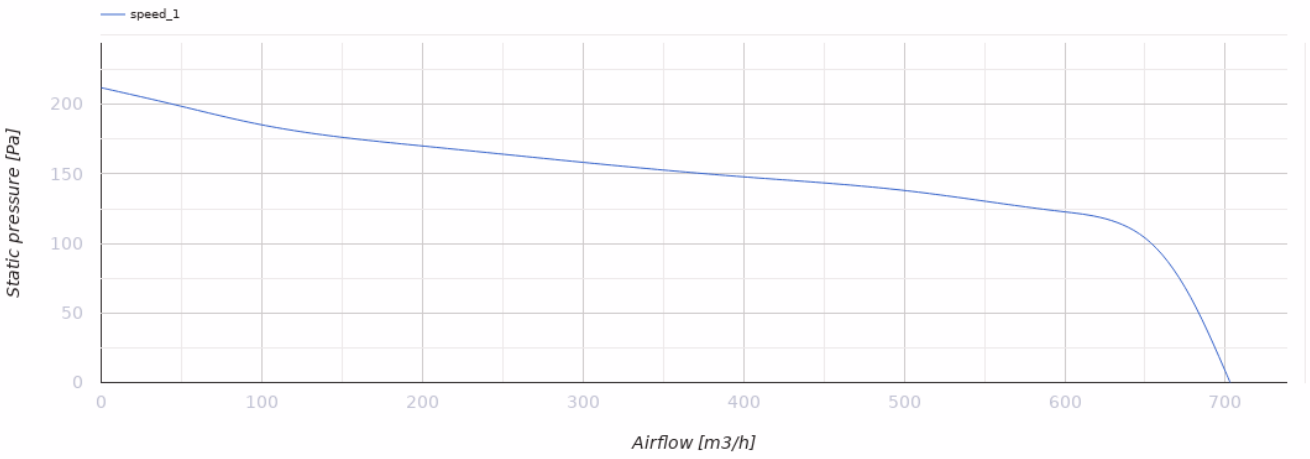

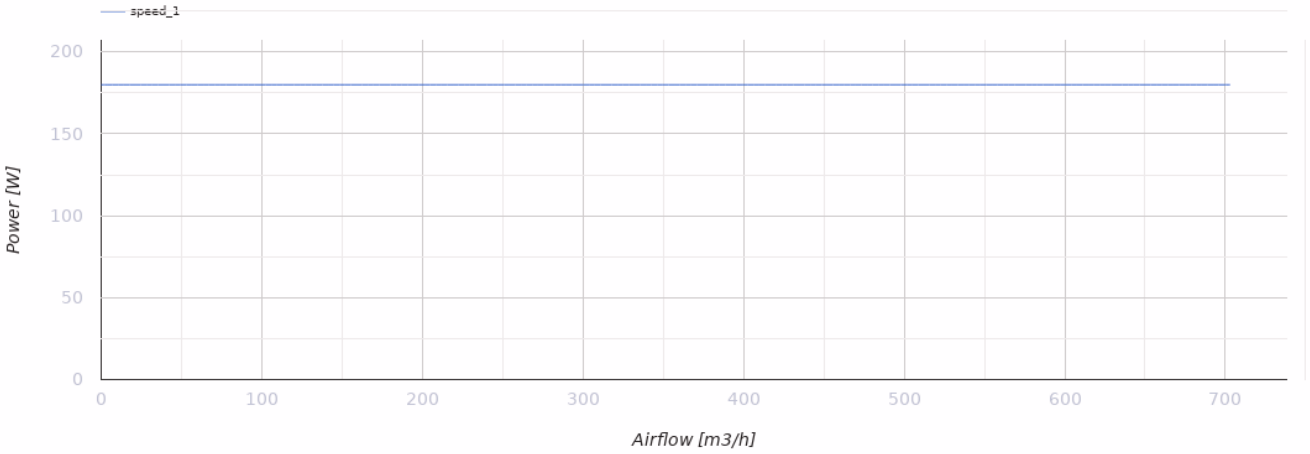

Dimensiones

Ø D	B	B1	H	H1	L	L1	L2	L3	L4
160	410	330	540	365	525	500	470	475	205

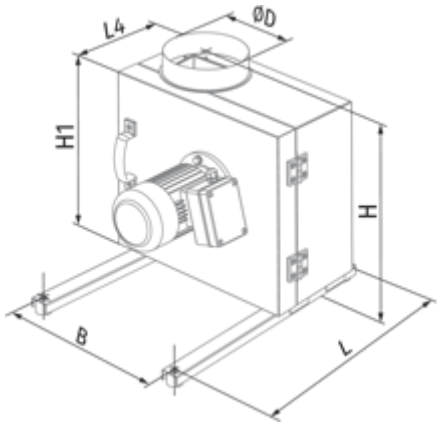

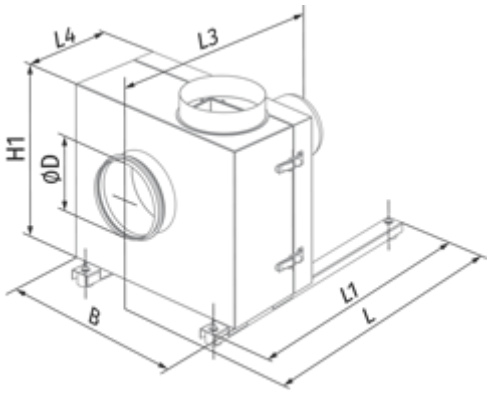
L4
L3
H1
ØD
B
L1
L