

Iso Box-F 200 G4/H13

Ventiladores centrífugos de conducto con palas curvadas hacia delante en carcasas insonorizadas con filtros

- En carcasa con aislamiento acústico
- Tipo de rodete: Centrífugo de palas curvadas hacia atrás
- Material de la carcasa: Acero revestido
- Instalación en cualquier posición

	Unidad de medida	Iso Box-F 200 G4/H13
Cantidad de fases	-	1
Tensión máxima de alimentación	V	230
Tensión mínima de alimentación	V	230
Frecuencia de suministro de energía	Hz	50
Caudal máximo de aire	m³/h	580
Temperatura máxima del aire transportado	°C	40
Temperatura mínima del aire transportado	°C	-25
Grado de protección IP	-	IPX4
Grado de protección IP del variador	-	IP44
Material de rodete	-	Plástico

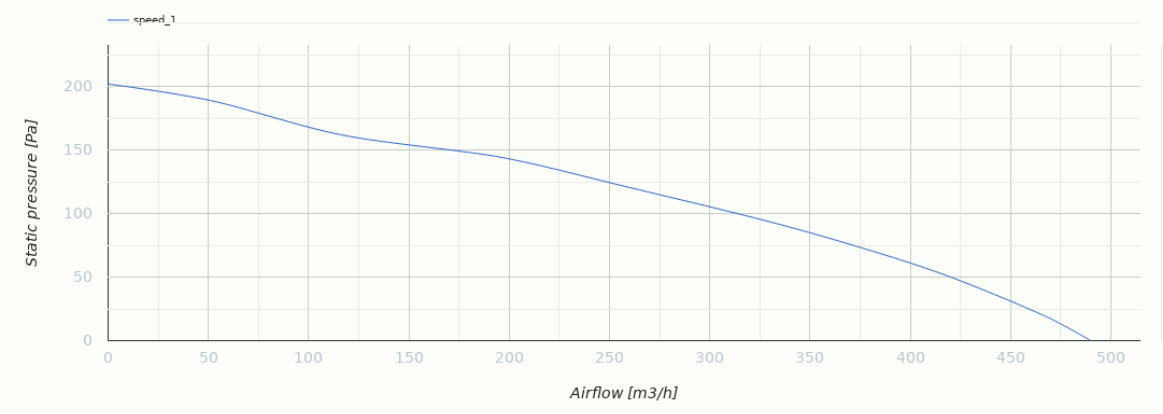

Dimensiones

Ø D	L	H	B	L1	B1	L2	B2
200	735	300	605	835	698	680	648

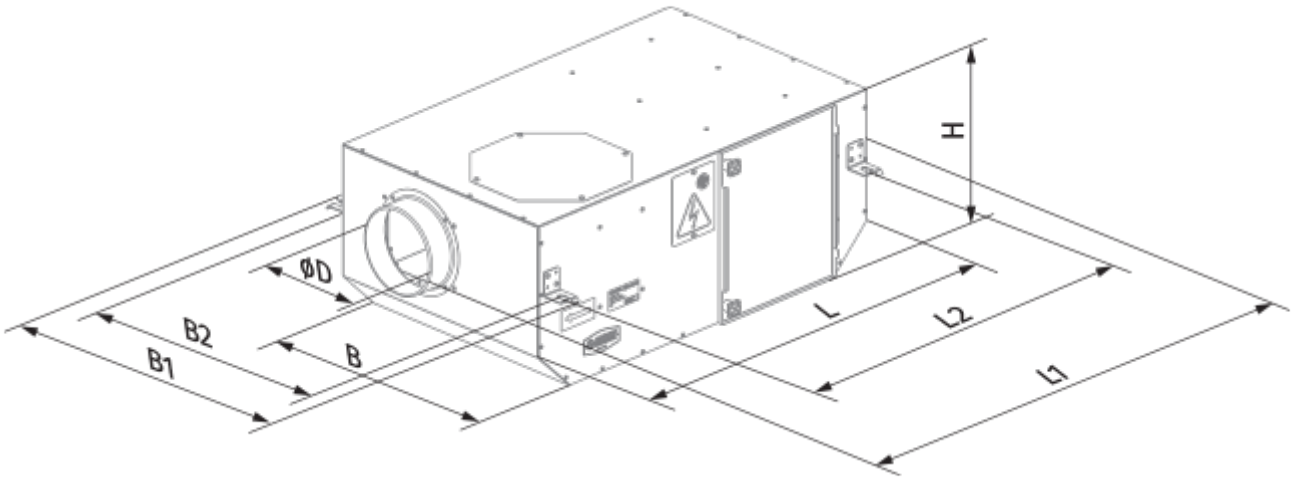

Ecodesign

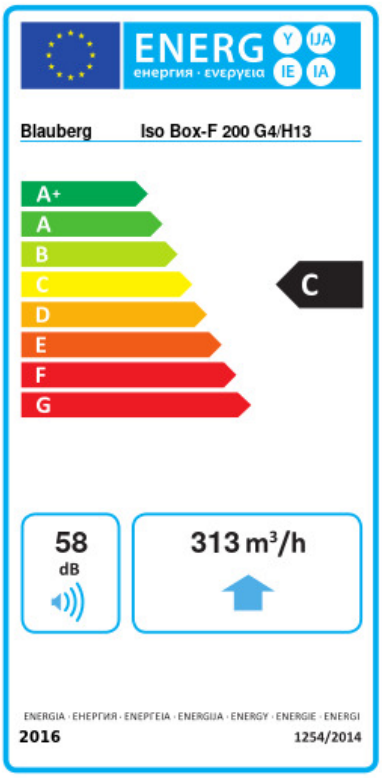

Trademark	Blauberg					
Model	Iso Box-F 200 G4/H13					
Specific energy consumption (SEC) (kWh/(m²/a))	Cold		Average		Warm	
	-51.1	A+	-24.1	C	-8.6	F
Tipo de unidad de ventilación	Unidireccional					
Tipo de accionamiento instalado	De múltiples velocidades					
Tipo de sistema de recuperación de calor	Ninguno					
Rango de caudal máximo (m³/h)	313					
Potencia eléctrica de entrada (W)	100					
Caudal nominal de referencia (m³/s)	0.061					
Presión estática en el punto de salida (Pa)	50					
Potencia específica absorbida (SPI) en el punto de referencia (W/(m³/h))	0.319					
Tipología de control	Control local					
Rangos máximos de fuga externa (%)	2.7					
Nivel de potencia acústica (dB(A))	58					
Tipología declarada	RVU UVU					
The annual electricity consumption (AEC) (kWh/a)	Cold		Average		Warm	
	169		169		169	
The annual heating saved (AHS) (kWh/a)	Cold		Average		Warm	
	5536		2830		1280	

Accesorios

Reguladores de velocidad

Nombre	La foto	Descripción
CDT E1.8		Controlador de velocidad con tiristores

Interruptores de velocidad

Nombre	La foto	Descripción

CDP-2/10		Interruptor multivelocidad