

# Iso Box-F 150 G4/F8/Carbon L

Ventiladores centrífugos de conducto con palas curvadas hacia delante en carcasas insonorizadas con filtros

• En carcasa con aislamiento acústico
• Tipo de rodete: Centrífugo de palas curvadas hacia atrás
• Material de la carcasa: Acero revestido
• Instalación en cualquier posición

| | Unidad de medida | Iso Box-F 150 G4/F8/Carbon L |
|---|---|---|
| Cantidad de fases | - | 1 |
| Tensión máxima de alimentación | V | 230 |
| Tensión mínima de alimentación | V | 230 |
| Frecuencia de suministro de energía | Hz | 50 |
| Caudal máximo de aire | m³/h | 360 |
| Temperatura máxima del aire transportado | °C | 40 |
| Temperatura mínima del aire transportado | °C | -25 |
| Grado de protección IP | - | IPX4 |
| Grado de protección IP del variador | - | IP44 |
| Material de rodete | - | Plástico |

## Dimensiones

| ∅ D | L | H | B | L1 | B1 | L2 | B2 |
|---|---|---|---|---|---|---|---|
| 150 | 705 | 250 | 415 | 805 | 508 | 650 | 458 |

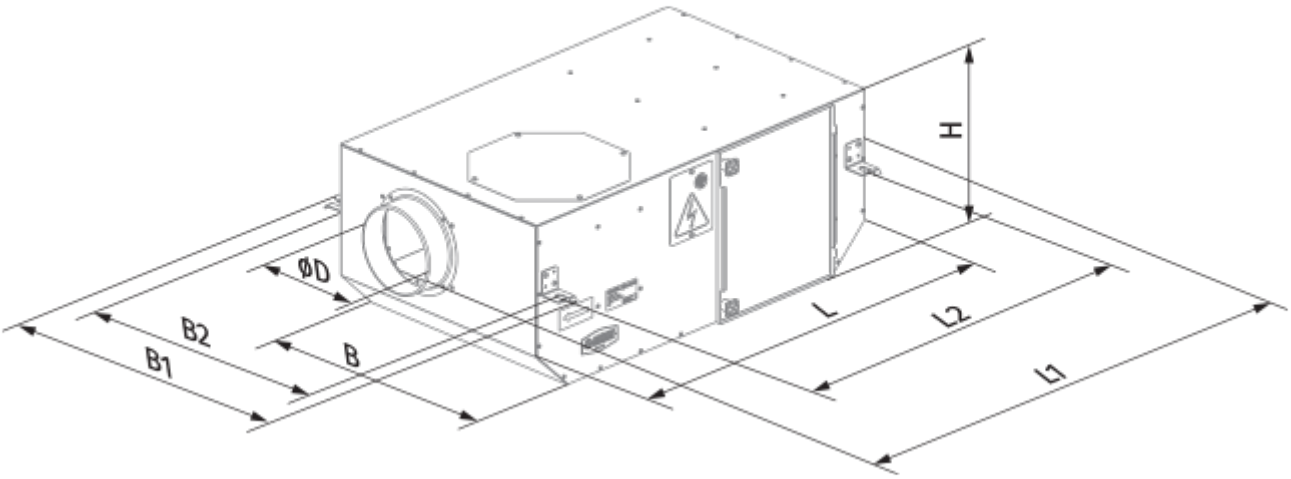


## Accesorios

### Reguladores de velocidad

| Nombre | La foto | Descripción |
|---|---|---|
| CDT E1.8 |  | Controlador de velocidad con tiristores |

### Interruptores de velocidad

| Nombre | La foto | Descripción |
|---|---|---|
| CDP-2/10 |  | Interruptor multivelocidad |