

Iso Box-F 150 G4/Carbon L

Ventiladores centrífugos de conducto con palas curvadas hacia delante en carcasas insonorizadas con filtros

- En carcasa con aislamiento acústico
- Tipo de rodete: Centrífugo de palas curvadas hacia atrás
- Material de la carcasa: Acero revestido
- Instalación en cualquier posición

	Unidad de medida	Iso Box-F 150 G4/Carbon L
Cantidad de fases	-	1
Tensión mínima de alimentación	V	230
Tensión máxima de alimentación	V	230
Frecuencia de suministro de energía	Hz	50
Caudal máximo de aire	m³/h	360
Temperatura máxima del aire transportado	°C	40
Temperatura mínima del aire transportado	°C	-25
Grado de protección IP	-	IPX4
Grado de protección IP del variador	-	IP44
Material de rodete	-	Plástico

Dimensiones

∅ D	L	H	B	L1	B1	L2	B2
150	705	250	415	805	508	650	458

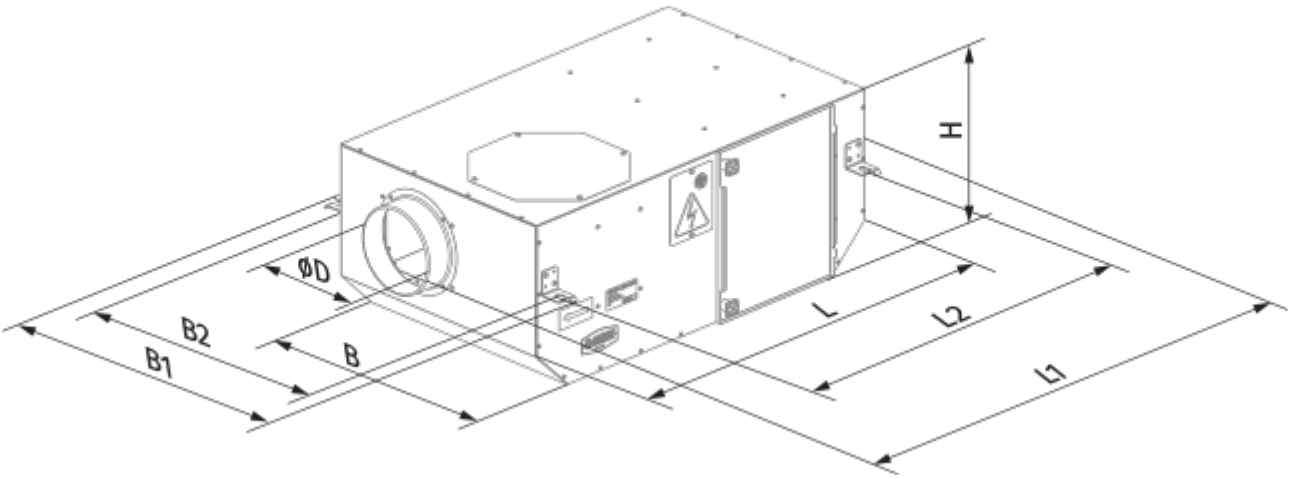

Accesorios

Reguladores de velocidad

Nombre	La foto	Descripción
CDT E1.8		Controlador de velocidad con tiristores

Interruptores de velocidad

Nombre	La foto	Descripción
CDP-2/10		Interruptor multivelocidad