

Iso Box-F 150 ES L

Ventiladores centrífugos de conducto en carcasa insonorizada con filtros electrostáticos

• En carcasa con aislamiento acústico
• Tipo de rodete: Centrífugo de palas curvadas hacia delante
• Material de la carcasa: Acero revestido
• Instalación en cualquier posición

	Unidad de medida	Iso Box-F 150 ES L	
Velocidad	-	1	2
Cantidad de fases	-	1	
Tensión mínima de alimentación	V	230	
Tensión máxima de alimentación	V	230	
Frecuencia de suministro de energía	Hz	50	60
Caudal máximo de aire	m³/h	350	390
Peso	kg	16.5	
Temperatura máxima del aire transportado	°C	40	
Temperatura mínima del aire transportado	°C	-25	
Grado de protección IP	-	IPX4	
Grado de protección IP del variador	-	IP44	
Material de rodete	-	Plástico	

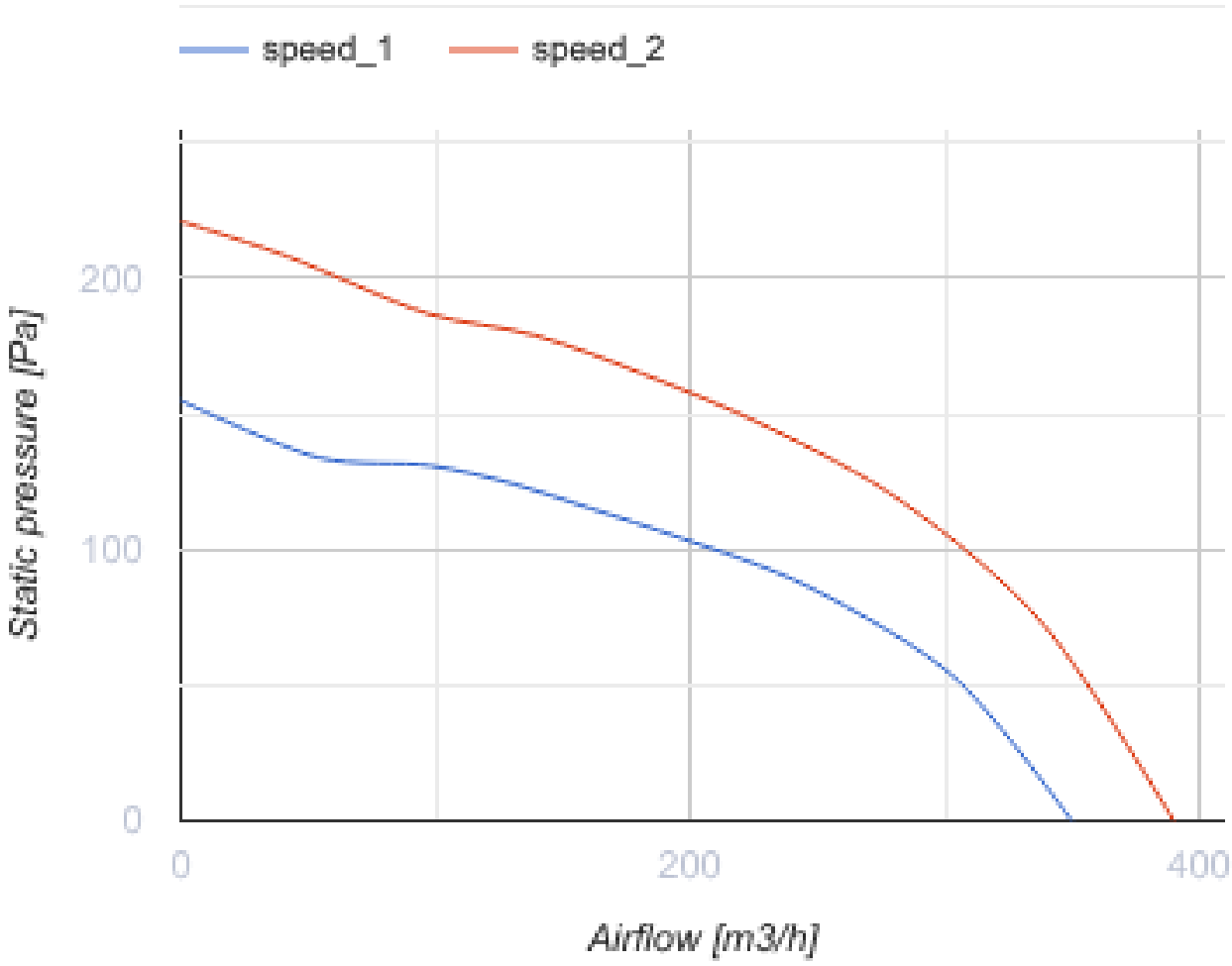
speed_1
speed_2
Static pressure [Pa]
200
100
0
0
200
400
Airflow [m3/h]

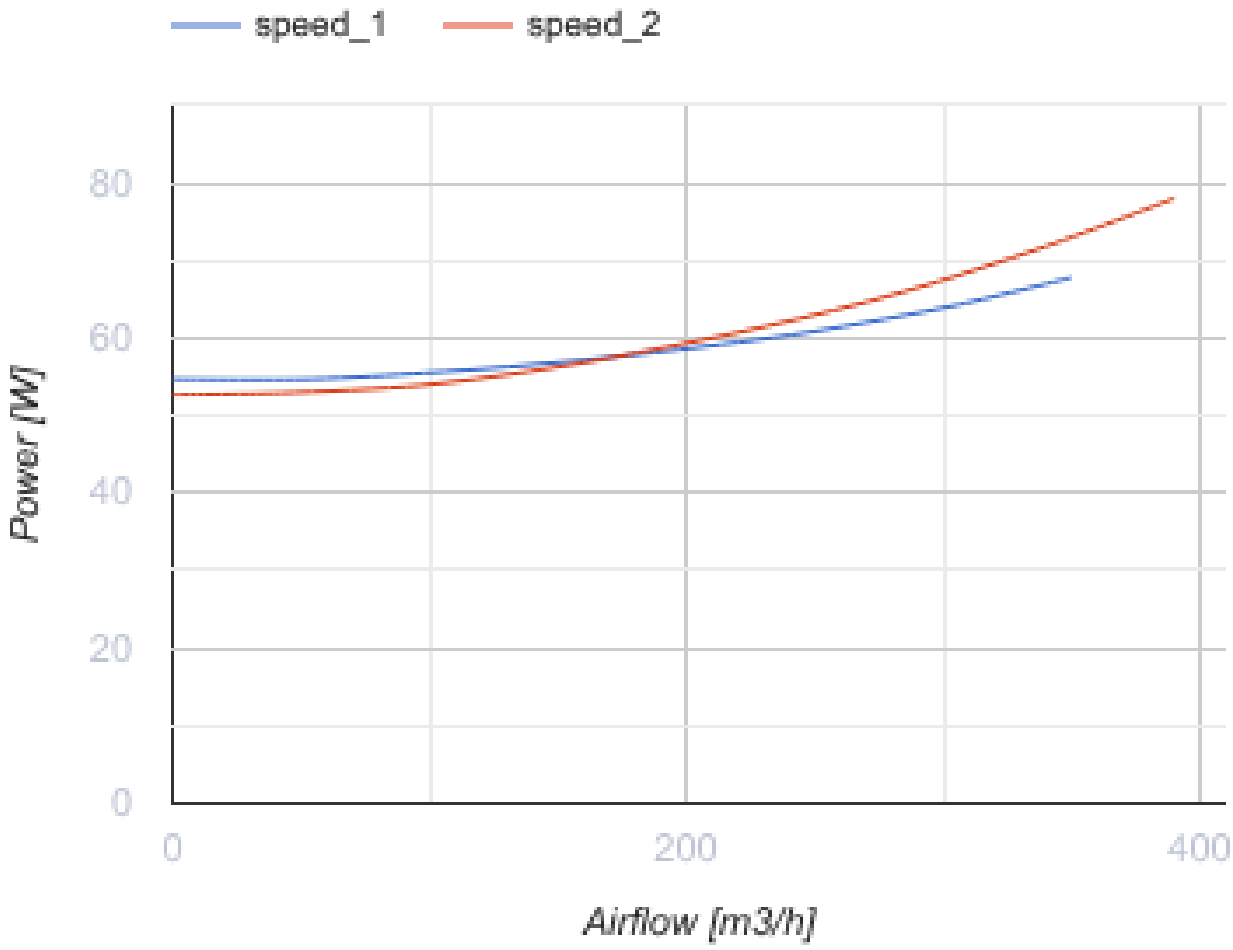

Dimensiones

Ø D	L	H	B	L1	B1	L2	B2
150	755	250	458	855	551	700	502

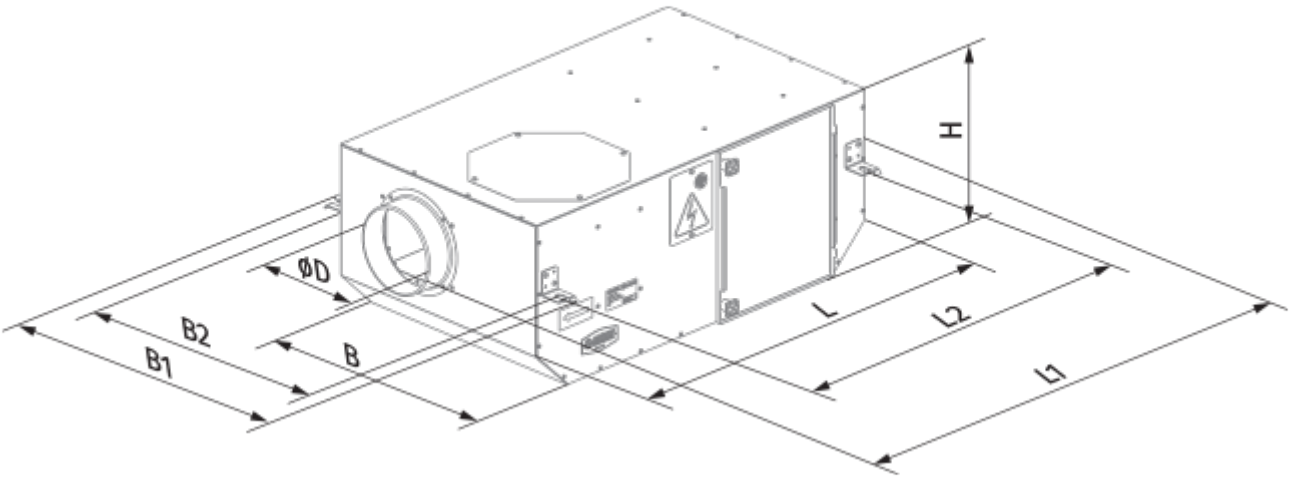

Accesorios

Reguladores de velocidad

Nombre	La foto	Descripción
CDT E1.8		Controlador de velocidad con tiristores