

# Iso Box-F 100 G4/H13 V2

Ventiladores centrífugos de conducto con palas curvadas hacia delante en carcasas insonorizadas con filtros

• En carcasa con aislamiento acústico
• Tipo de rodete: Centrífugo de palas curvadas hacia atrás
• Material de la carcasa: Acero revestido
• Instalación en cualquier posición

| | Unidad de medida | Iso Box-F 100 G4/H13 V2 | |
|---|---|---|---|
| Velocidad | - | 1 | 2 |
| Cantidad de fases | - | 1 | |
| Tensión máxima de alimentación | V | 230 | |
| Tensión mínima de alimentación | V | 230 | |
| Frecuencia de suministro de energía | Hz | 50 | |
| Caudal máximo de aire | m³/h | 140 | 160 |
| Peso | kg | 14.16 | |
| Temperatura máxima del aire transportado | °C | 40 | |
| Temperatura mínima del aire transportado | °C | -25 | |
| Grado de protección IP | - | IPX4 | |
| Grado de protección IP del variador | - | IP44 | |
| Material de rodete | - | Plástico | |

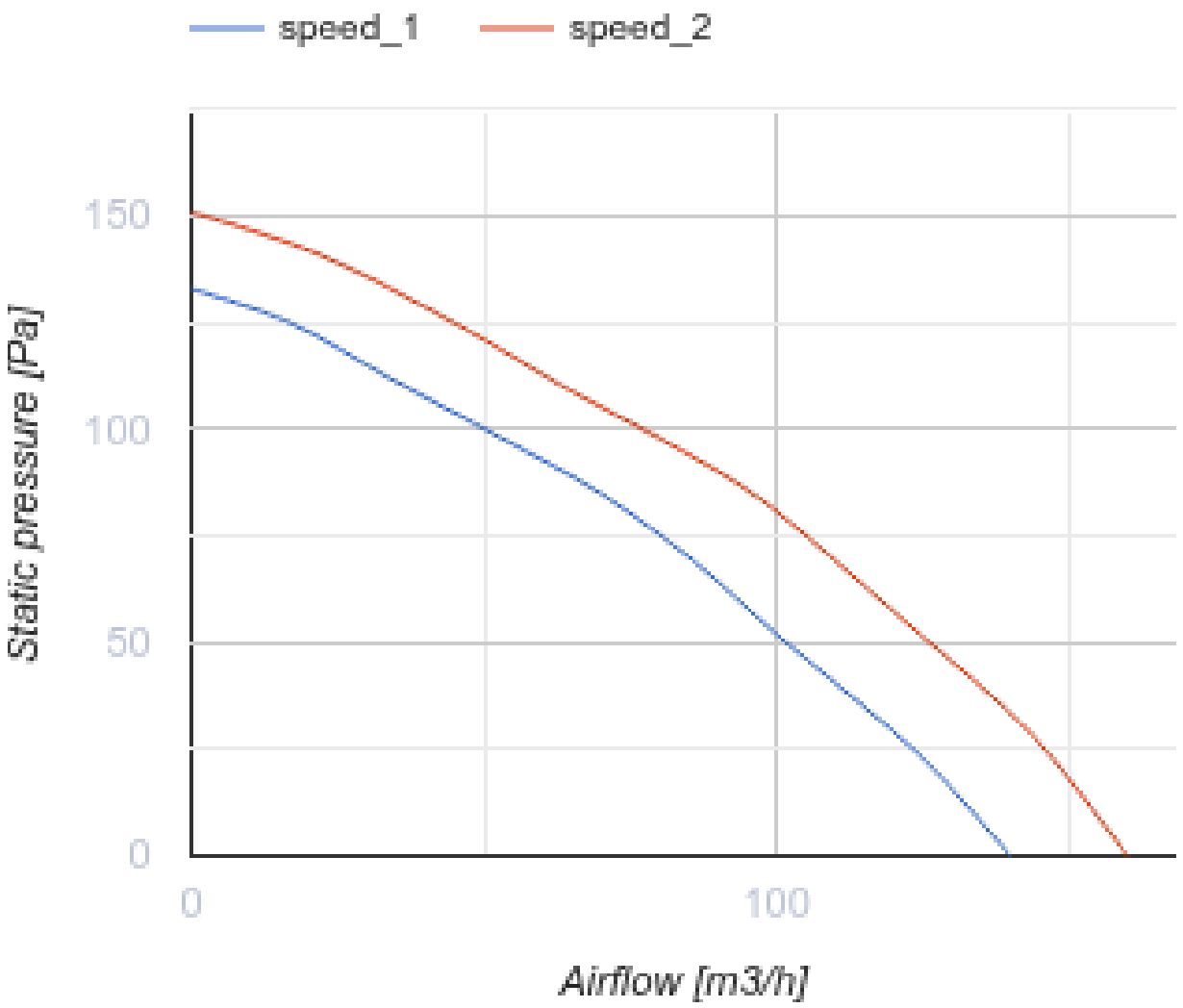


## Dimensiones

| ØD | L | H | B | L1 | B1 | L2 | B2 |
|---|---|---|---|---|---|---|---|
| 100 | 705 | 250 | 415 | 805 | 508 | 650 | 458 |

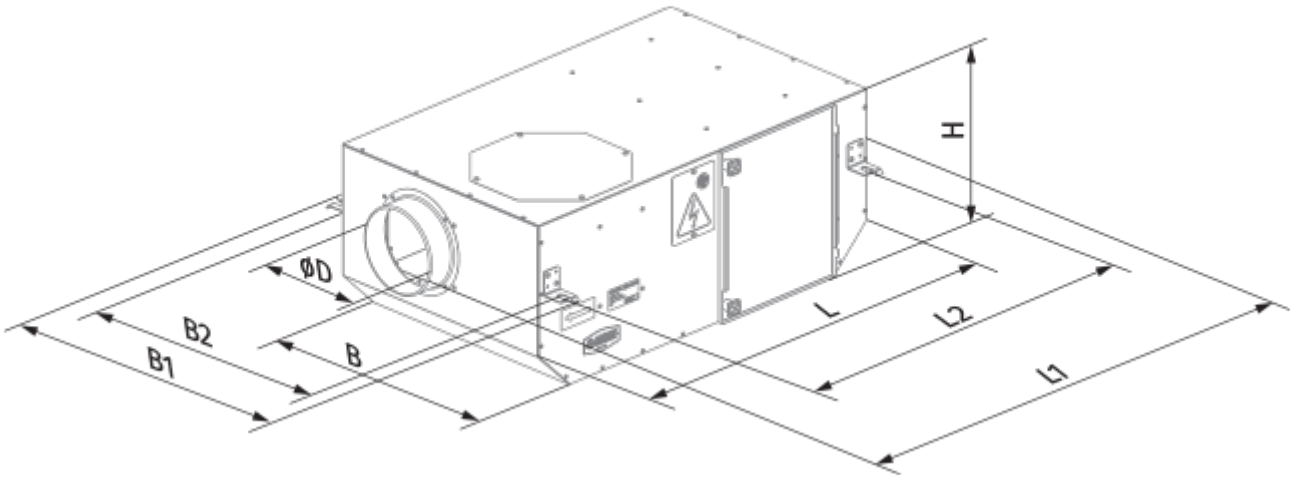
H
ØD
B2
B1
B
L
L2
L1

## Ecodesign

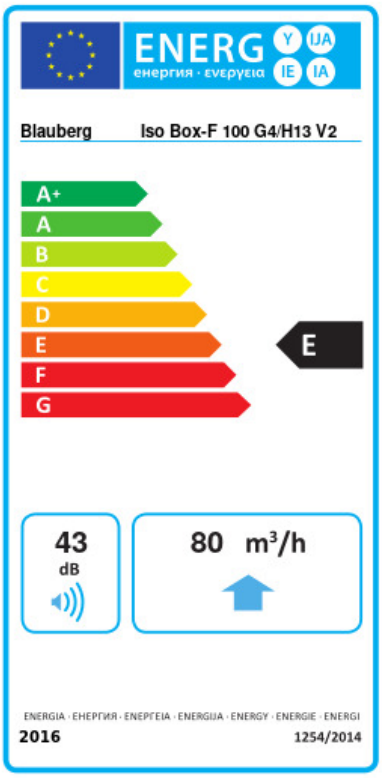


| | | | | | | |
|---|---|---|---|---|---|---|
| Trademark | Blauberg | | | | | |
| Model | Iso Box-F 100 G4/H13 V2 | | | | | |
| Specific energy consumption (SEC) (kWh/(m²/a)) | Cold | | Average | | Warm | |
| | -46.5 | A+ | -19.4 | E | -3.9 | F |
| Tipo de unidad de ventilación | Unidireccional | | | | | |
| Tipo de accionamiento instalado | De 2 velocidades | | | | | |
| Tipo de sistema de recuperación de calor | Ninguno | | | | | |
| Rango de caudal máximo (m³/h) | 80 | | | | | |
| Potencia eléctrica de entrada (W) | 38 | | | | | |
| Caudal nominal de referencia (m³/s) | 0.029 | | | | | |
| Presión estática en el punto de salida (Pa) | 50 | | | | | |
| Potencia específica absorbida (SPI) en el punto de referencia (W/(m³/h)) | 0.475 | | | | | |
| Tipología de control | Control local | | | | | |
| Rangos máximos de fuga externa (%) | 2.7 | | | | | |
| Nivel de potencia acústica (dB(A)) | 43 | | | | | |
| Tipología declarada | RVU UVU | | | | | |
| The annual electricity consumption (AEC) (kWh/a) | Cold | | Average | | Warm | |
| | 355 | | 355 | | 355 | |
| The annual heating saved (AHS) (kWh/a) | Cold | | Average | | Warm | |
| | 5536 | | 2830 | | 1280 | |

## Accesorios

### Reguladores de velocidad

| Nombre | La foto | Descripción |
|---|---|---|
| CDT E1.8 |  | Controlador de velocidad con tiristores |

### Interruptores de velocidad

| Nombre | La foto | Descripción |
|---|---|---|

| | | |
|---|---|---|
| CDP-2/10 |  | Interruptor multivelocidad |