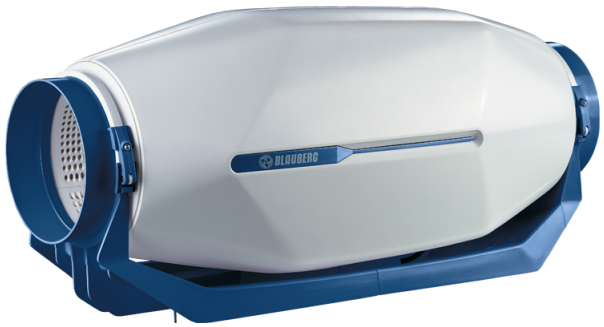

inWave 150/160 W

Ventiladores de conducto de flujo mixto en carcasas insonorizadas

- En carcasa con aislamiento acústico
- Tipo de rodete: Mixto
- Material de la carcasa: Polipropileno
- Cable de alimentación con enchufe
- Temporizador: Temporizador de apagado

	Unidad de medida	inWave 150/160 W		
Velocidad	-	1	2	3
Cantidad de fases	-	1		
Tensión mínima de alimentación	V	230		
Tensión máxima de alimentación	V	230		
Frecuencia de suministro de energía	Hz	50		
Caudal máximo de aire	m³/h	242	320	540
Peso	kg	5		
Temperatura máxima del aire transportado	°C	55		
Temperatura mínima del aire transportado	°C	-25		
Temperatura mínima del aire ambiente	°C	1		
Temperatura máxima del aire ambiente	°C	40		
Grado de protección IP	-	IPX4		
Grado de protección IP del variador	-	IP20		
Material de rodete	-	Plástico		

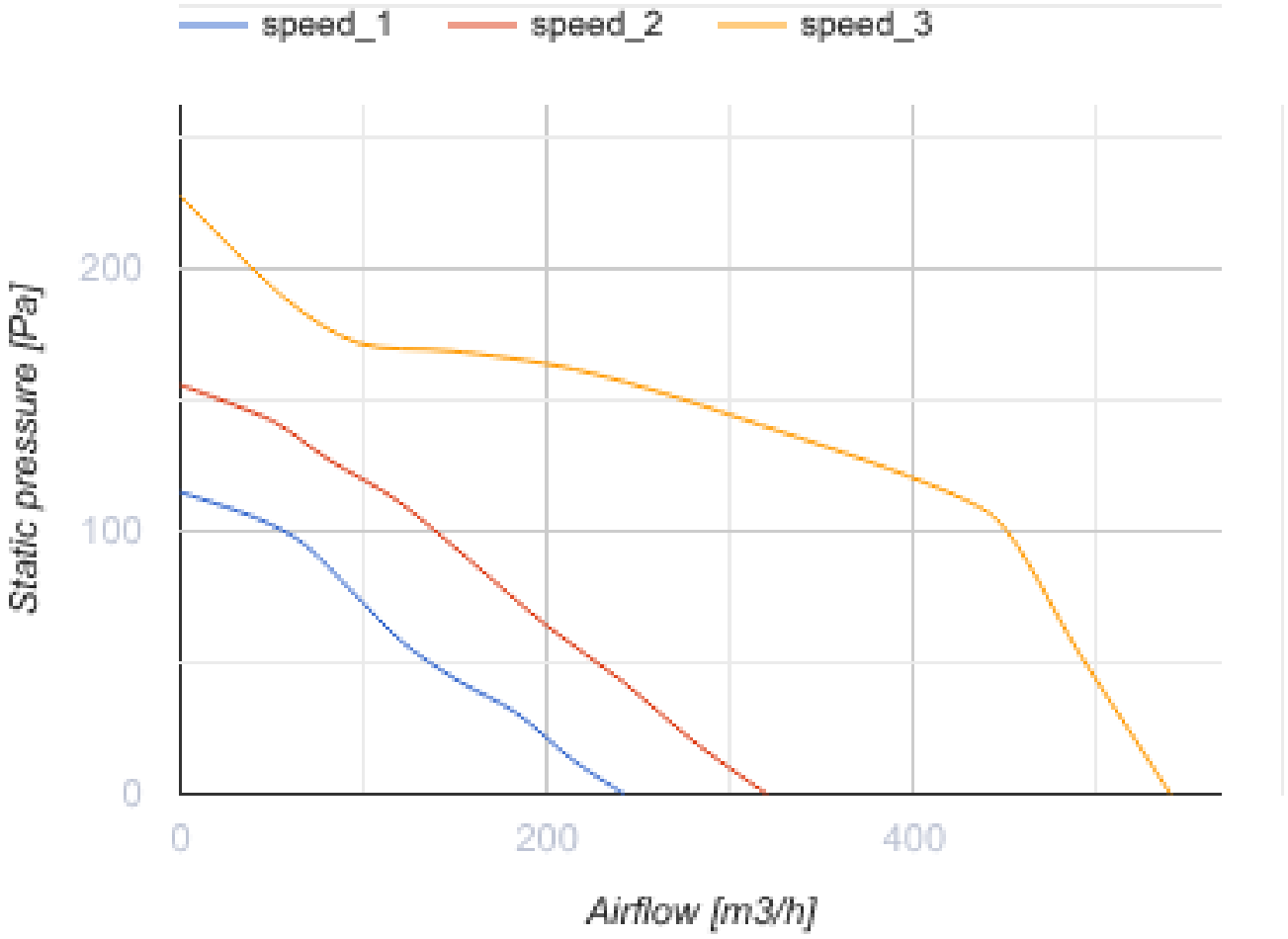
speed_1
speed_2
speed_3
200
100
0
Static pressure [Pa]
0
200
400
Airflow [m3/h]

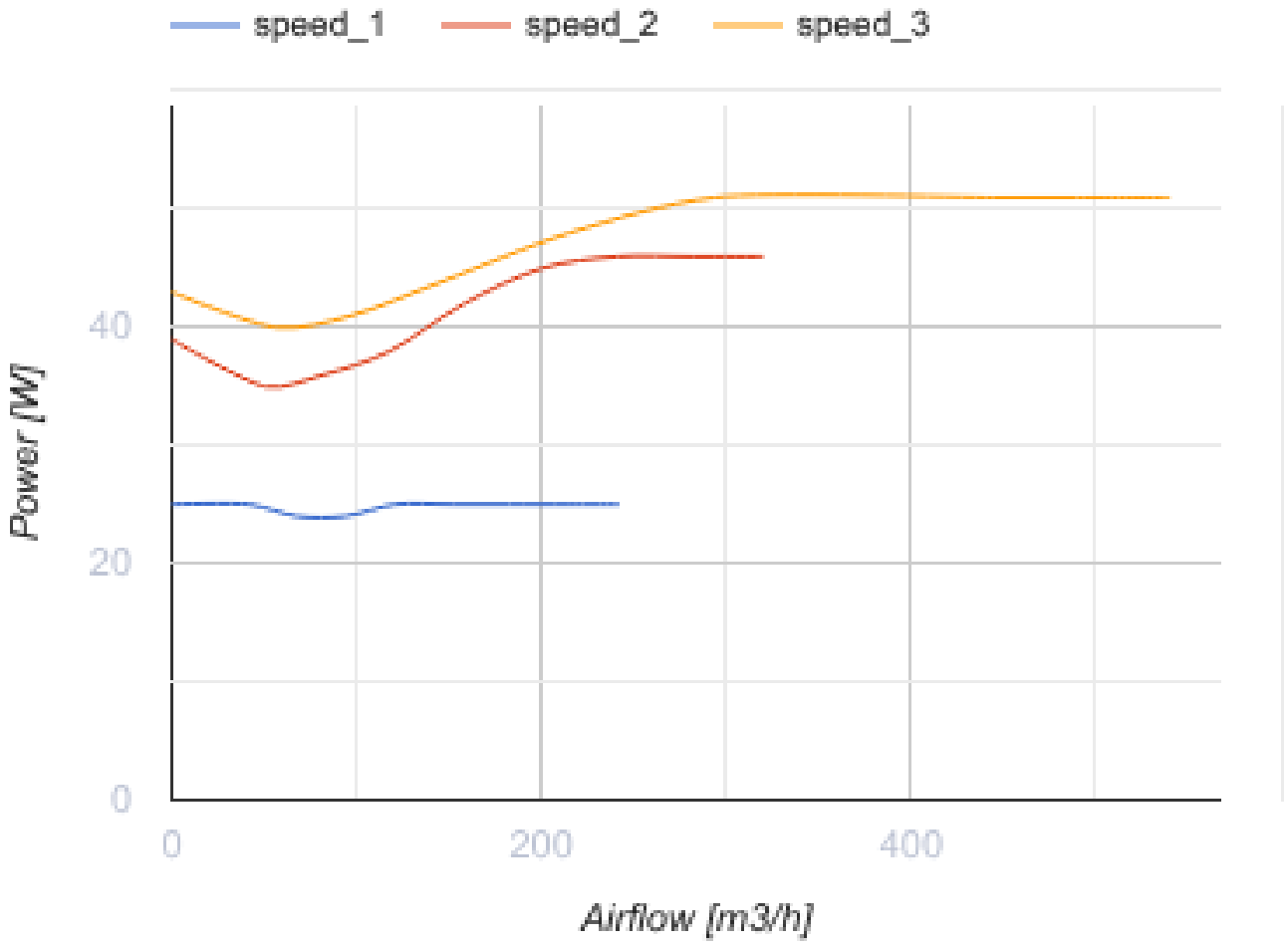

Dimensiones

Ø D	W	L	H
149 (159)	253	606	273

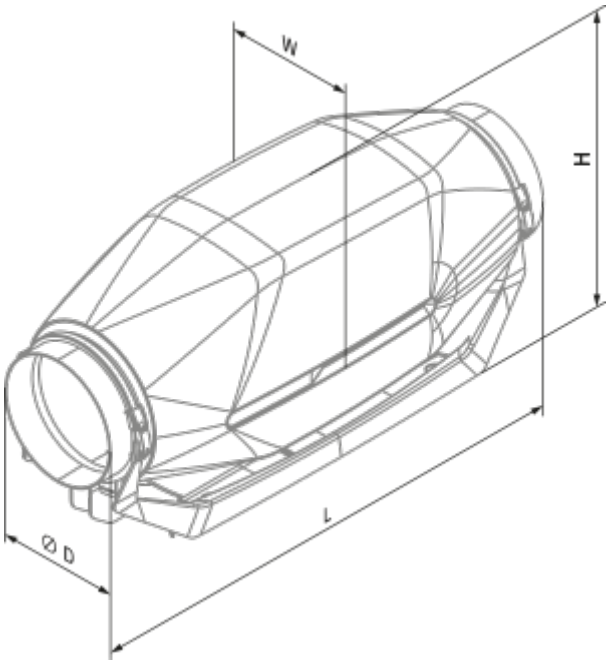

Accesorios

Para conductos redondos

Nombre	La foto	Descripción
SD 150/600		Silenciadores para conductos redondos
SD 150/900		Silenciadores para conductos redondos
SD 150/1200		Silenciadores para conductos redondos
SD 160/600		Silenciadores para conductos redondos
SD 160/900		Silenciadores para conductos redondos
SD 160/1200		Silenciadores para conductos redondos

Para conductos redondos

Nombre	La foto	Descripción

KFBK 150		Cajas filtrantes para conductos redondos
KFBK 160		Cajas filtrantes para conductos redondos
KFBT 150 G4		Cajas filtrantes con filtros de bolsillo para conductos redondos
KFBT 150 F5		Cajas filtrantes con filtros de bolsillo para conductos redondos
KFBT 150 F7		Cajas filtrantes con filtros de bolsillo para conductos redondos
KFBT 160 G4	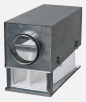	Cajas filtrantes con filtros de bolsillo para conductos redondos
KFBT 160 F5		Cajas filtrantes con filtros de bolsillo para conductos redondos
KFBT 160 F7		Cajas filtrantes con filtros de bolsillo para conductos redondos

Para conductos redondos

Nombre	La foto	Descripción
VRV 150		Válvulas antirretorno con resorte para conductos redondos
VRV 160		Válvulas antirretorno con resorte para conductos redondos
VKA 150		Compuertas para conductos redondos
VKA 160		Compuertas para conductos redondos

Calentadores de agua

Nombre	La foto	Descripción

WKH 150-2		Calentadores de agua de conductos para conductos redondos
WKH 150-4		Calentadores de agua de conductos para conductos redondos
WKH 160-2		Calentadores de agua de conductos para conductos redondos
WKH 160-4		Calentadores de agua de conductos para conductos redondos

Calentadores eléctricos

Nombre	La foto	Descripción
EKH 150-1.2		Calentadores eléctricos de conductos para conductos redondos
EKH 150-1.7		Calentadores eléctricos de conductos para conductos redondos
EKH 150-2.0		Calentadores eléctricos de conductos para conductos redondos
EKH 150-2.4	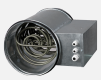	Calentadores eléctricos de conductos para conductos redondos
EKH 150-3.4		Calentadores eléctricos de conductos para conductos redondos
EKH 150-3.6		Calentadores eléctricos de conductos para conductos redondos
EKH 150-5.1		Calentadores eléctricos de conductos para conductos redondos
EKH 150-6.0		Calentadores eléctricos de conductos para conductos redondos
EKH 160-1.2		Calentadores eléctricos de conductos para conductos redondos

EKH 160-1.7		Calentadores eléctricos de conductos para conductos redondos
EKH 160-2.0		Calentadores eléctricos de conductos para conductos redondos
EKH 160-2.4		Calentadores eléctricos de conductos para conductos redondos
EKH 160-3.4		Calentadores eléctricos de conductos para conductos redondos
EKH 160-3.6		Calentadores eléctricos de conductos para conductos redondos
EKH 160-5.1		Calentadores eléctricos de conductos para conductos redondos
EKH 160-6.0		Calentadores eléctricos de conductos para conductos redondos

Reguladores de velocidad

Nombre	La foto	Descripción
CDT E1.8		Controlador de velocidad con tiristores
CDT1 E0.5		Interruptores multivelocidad
CDTE E3.0 TP		Controladores de velocidad

Interruptores de velocidad

Nombre	La foto	Descripción
CDP-3/5		Interruptor multivelocidad