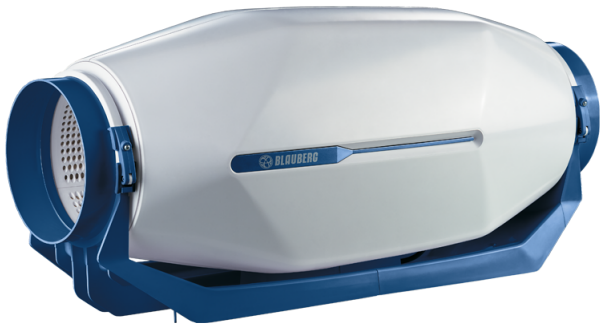

inWave 100/125 FR1

Ventiladores de conducto de flujo mixto en carcasas insonorizadas

- En carcasa con aislamiento acústico
- Control: Controlador de velocidad integrado
- Tipo de rodete: Mixto
- Material de la carcasa: Polipropileno
- Cable de alimentación con enchufe

	Unidad de medida	inWave 100/125 FR1		
Velocidad	-	1	2	3
Cantidad de fases	-	1		
Tensión mínima de alimentación	V	230		
Tensión máxima de alimentación	V	230		
Frecuencia de suministro de energía	Hz	50/60		
Caudal máximo de aire	m³/h	173	240	320
Peso	kg	3.6		
Temperatura máxima del aire transportado	°C	55		
Temperatura mínima del aire transportado	°C	-25		
Temperatura mínima del aire ambiente	°C	1		
Temperatura máxima del aire ambiente	°C	40		
Grado de protección IP	-	IPX4		
Grado de protección IP del variador	-	IP44		
Material de rodete	-	Plástico		

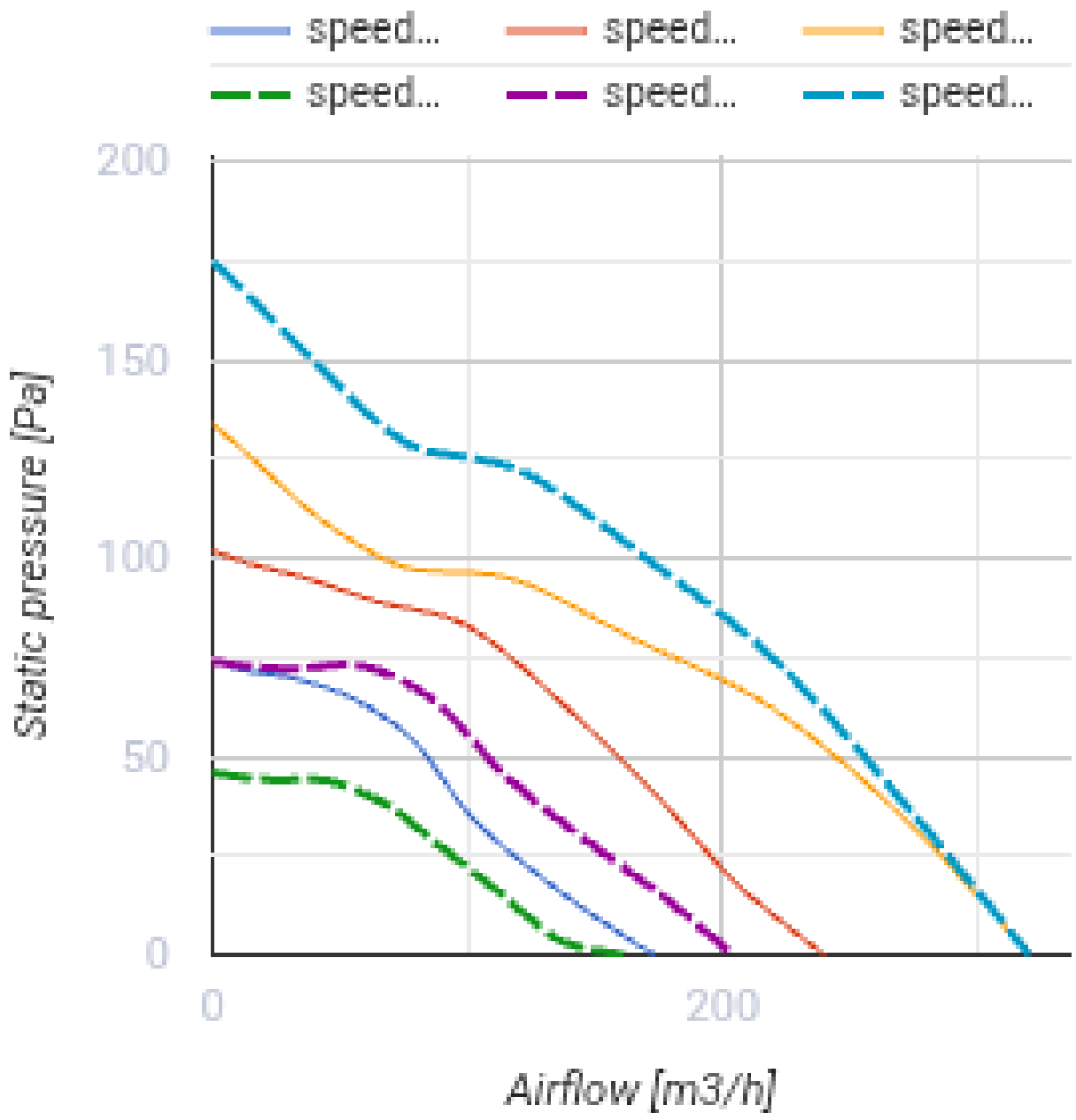
speed...
speed...
speed...
speed...
speed...
speed...
200
150
100
50
0
Static pressure [Pa]
0
200
Airflow [m3/h]

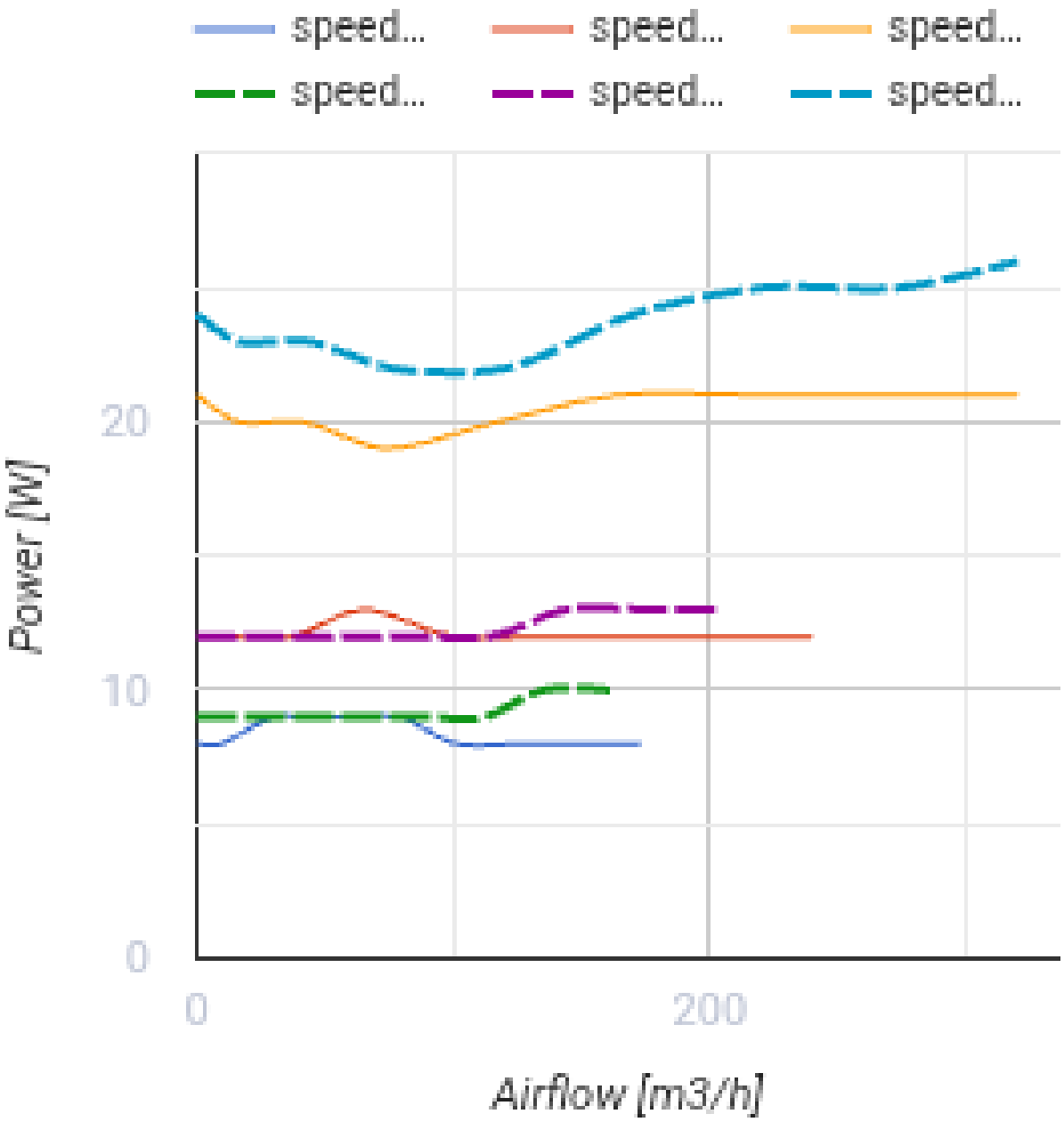

Dimensiones

Ø D	H	L	W
125	224	502	207

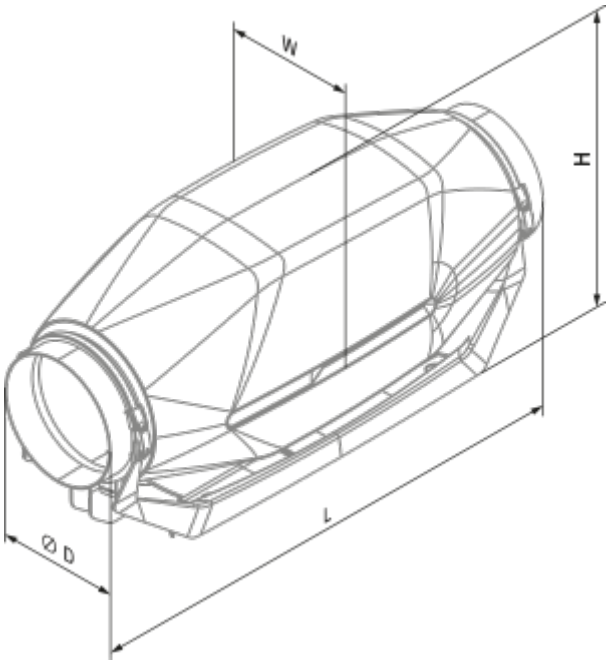
W
H
L
Ø D

Ecodesign

Trademark	Blauberg					
Model	inWave 100/125 FR1					
Specific energy consumption (SEC) (kWh/(m²/a))	Cold		Average		Warm	
	-54	A+	-26.9	B	-11.4	E
Tipo de unidad de ventilación	Unidireccional					
Tipo de accionamiento instalado	De velocidad variable					
Tipo de sistema de recuperación de calor	Ninguno					
Rango de caudal máximo (m³/h)	320					
Potencia eléctrica de entrada (W)	34					
Caudal nominal de referencia (m³/s)	0.062					
Potencia específica absorbida (SPI) en el punto de referencia (W/(m³/h))	0.106					
Tipología de control	Control local					
Rangos máximos de fuga externa (%)	2.7					
Nivel de potencia acústica (dB(A))	28					
The annual electricity consumption (AEC) (kWh/a)	Cold		Average		Warm	
	56		56		56	
The annual heating saved (AHS) (kWh/a)	Cold		Average		Warm	
	5536		2830		1280	

Accesorios

Para conductos redondos

Nombre	La foto	Descripción
SD 125/600		Silenciadores para conductos redondos
SD 125/900		Silenciadores para conductos redondos
SD 125/1200		Silenciadores para conductos redondos

Para conductos redondos

Nombre	La foto	Descripción

KFBK 125		Cajas filtrantes para conductos redondos
KFBT 125 G4		Cajas filtrantes con filtros de bolsillo para conductos redondos
KFBT 125 F5		Cajas filtrantes con filtros de bolsillo para conductos redondos
KFBT 125 F7		Cajas filtrantes con filtros de bolsillo para conductos redondos

Para conductos redondos

Nombre	La foto	Descripción
VRV 125		Válvulas antirretorno con resorte para conductos redondos
VKA 125		Compuertas para conductos redondos

Calentadores de agua

Nombre	La foto	Descripción
WKH 125-2		Calentadores de agua de conductos para conductos redondos
WKH 125-4		Calentadores de agua de conductos para conductos redondos

Calentadores eléctricos

Nombre	La foto	Descripción
EKH 125-0.6		Calentadores eléctricos de conductos para conductos redondos
EKH 125-0.8		Calentadores eléctricos de conductos para conductos redondos
EKH 125-1.2		Calentadores eléctricos de conductos para conductos redondos

EKH 125-1.6		Calentadores eléctricos de conductos para conductos redondos
EKH 125-2.4		Calentadores eléctricos de conductos para conductos redondos

Reguladores de velocidad

Nombre	La foto	Descripción
CDT E1.8		Controlador de velocidad con tiristores
CDT1 E0.5		Interruptores multivelocidad
CDTE E3.0 TP		Controladores de velocidad

Interruptores de velocidad

Nombre	La foto	Descripción
CDP-3/5		Interruptor multivelocidad