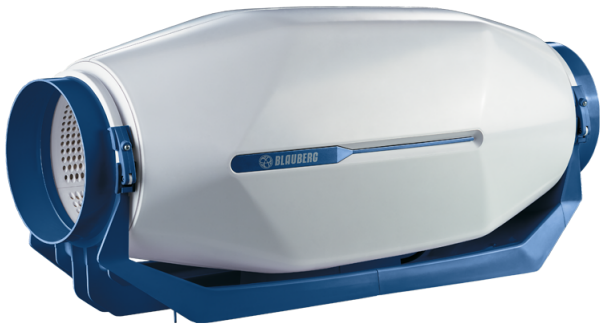

inWave EC 100/125

Ventiladores de conducto de flujo mixto en carcasa insonorizada con motores EC

- En carcasa con aislamiento acústico
- Tipo de rodete: Mixto
- Material de la carcasa: Polipropileno

	Unidad de medida	inWave EC 100/125	
Cantidad de fases	-	1	
Tensión mínima de alimentación	V	230	
Tensión máxima de alimentación	V	230	
Frecuencia de suministro de energía	Hz	50	
Caudal máximo de aire	m³/h	245	350
Peso	kg	3.6	
Temperatura máxima del aire transportado	°C	55	
Temperatura mínima del aire transportado	°C	-25	
Temperatura máxima del aire ambiente	°C	40	
Temperatura mínima del aire ambiente	°C	1	
Grado de protección IP	-	IPX4	
Grado de protección IP del variador	-	IP44	
Material de rodete	-	Plástico	

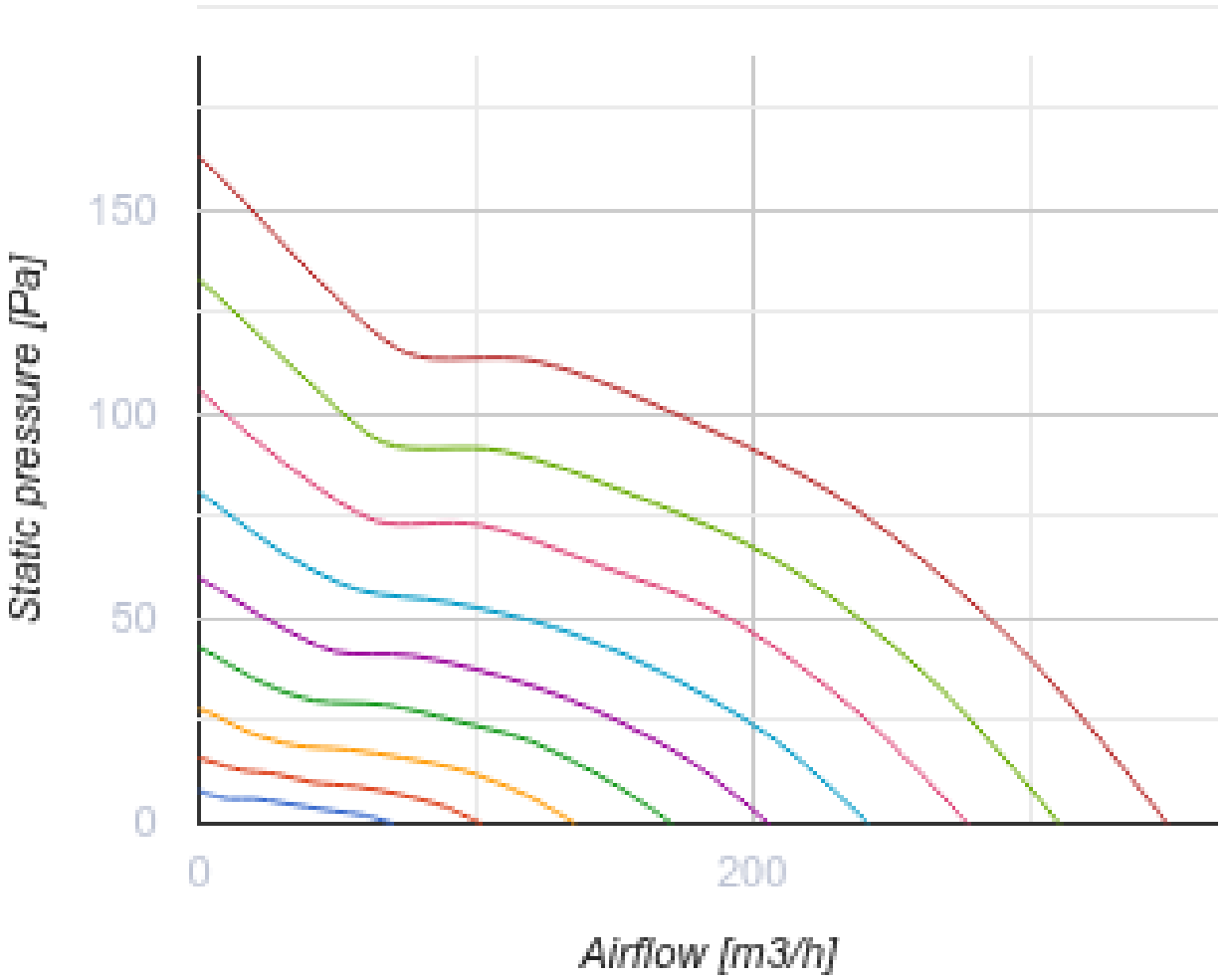
150
100
50
0
Static pressure [Pa]
0
200
Airflow [m3/h]

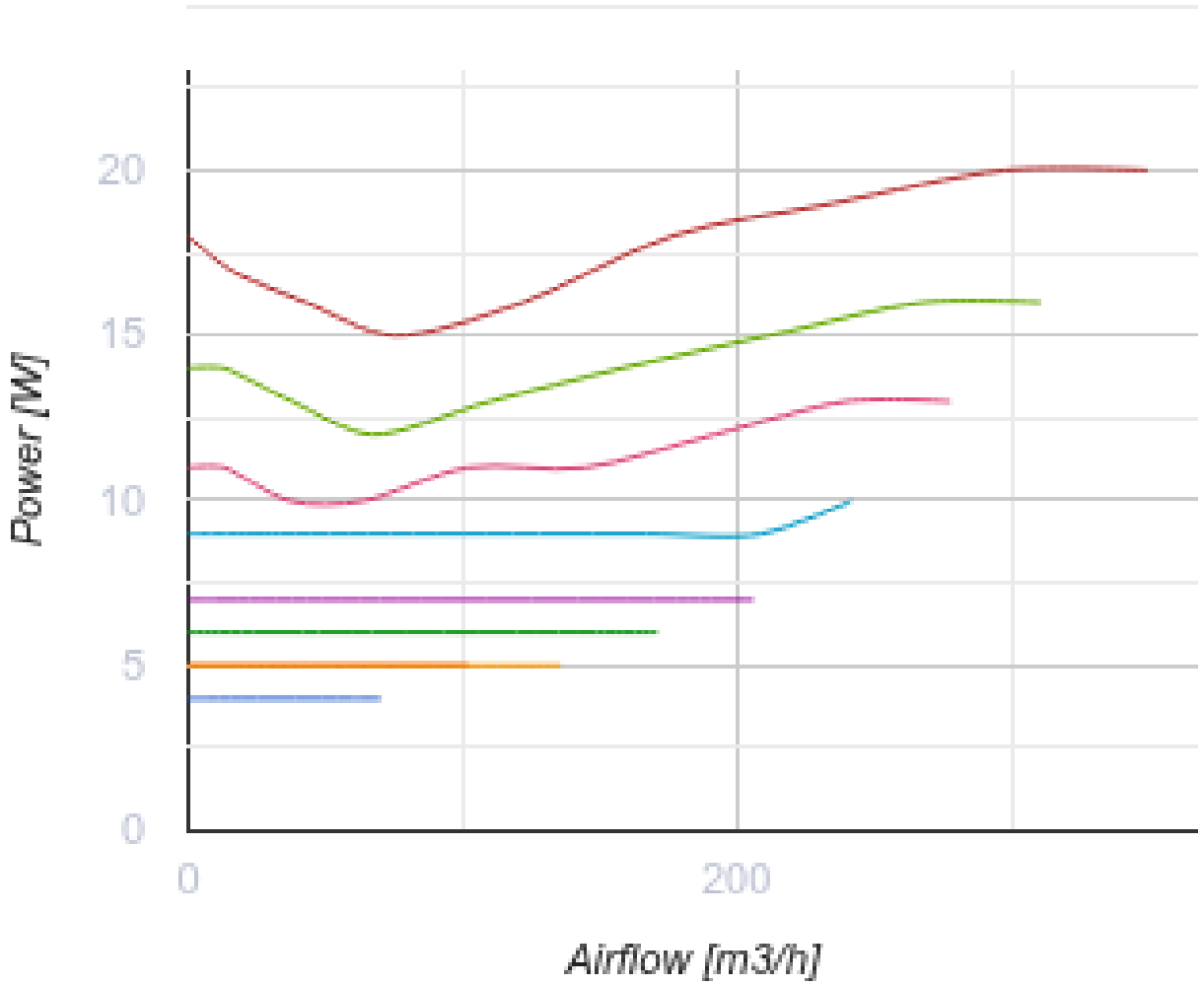

Dimensiones

Ø D	W	L	H
125	207	502	224

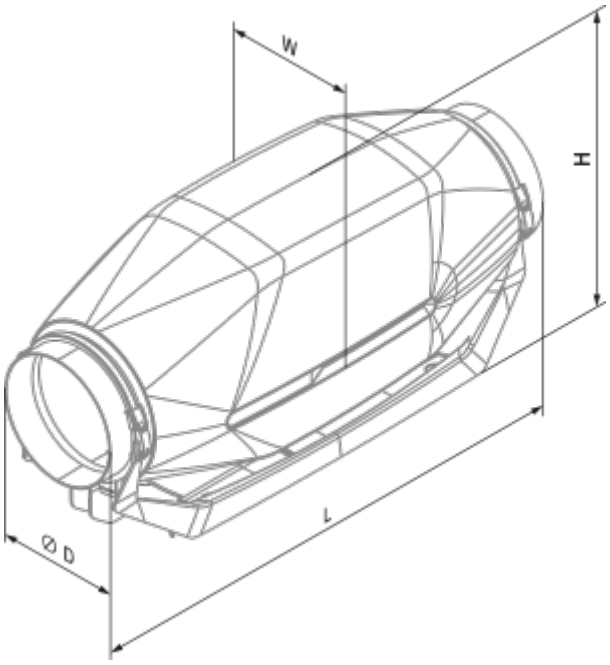
W
H
L
Ø D

Ecodesign

Trademark	Blauberg					
Model	inWave EC 100/125					
Specific energy consumption (SEC) (kWh/(m²/a))	Cold		Average		Warm	
	-54.4	A+	-27.4	B	-11.9	E
Tipo de unidad de ventilación	Unidireccional					
Tipo de accionamiento instalado	De velocidad variable					
Tipo de sistema de recuperación de calor	Ninguno					
Rango de caudal máximo (m³/h)	176					
Potencia eléctrica de entrada (W)	18					
Caudal nominal de referencia (m³/s)	0.036					
Presión estática en el punto de salida (Pa)	50					
Potencia específica absorbida (SPI) en el punto de referencia (W/(m³/h))	0.07					
Tipología de control	Control local					
Rangos máximos de fuga externa (%)	2.7					
Nivel de potencia acústica (dB(A))	38					
The annual electricity consumption (AEC) (kWh/a)	Cold		Average		Warm	
	37		37		37	
The annual heating saved (AHS) (kWh/a)	Cold		Average		Warm	
	5536		2830		1280	

Accesorios

Para conductos redondos

Nombre	La foto	Descripción
SD 125/600		Silenciadores para conductos redondos
SD 125/900		Silenciadores para conductos redondos
SD 125/1200		Silenciadores para conductos redondos

Para conductos redondos

Nombre	La foto	Descripción
KFBK 125		Cajas filtrantes para conductos redondos
KFBT 125 G4	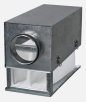	Cajas filtrantes con filtros de bolsillo para conductos redondos
KFBT 125 F5		Cajas filtrantes con filtros de bolsillo para conductos redondos
KFBT 125 F7		Cajas filtrantes con filtros de bolsillo para conductos redondos

Para conductos redondos

Nombre	La foto	Descripción
VRV 125		Válvulas antirretorno con resorte para conductos redondos
VKA 125		Compuertas para conductos redondos

Calentadores de agua

Nombre	La foto	Descripción
WKH 125-2		Calentadores de agua de conductos para conductos redondos
WKH 125-4		Calentadores de agua de conductos para conductos redondos

Calentadores eléctricos

Nombre	La foto	Descripción
EKH 125-0.6		Calentadores eléctricos de conductos para conductos redondos
EKH 125-0.8		Calentadores eléctricos de conductos para conductos redondos
EKH 125-1.2		Calentadores eléctricos de conductos para conductos redondos

EKH 125-1.6		Calentadores eléctricos de conductos para conductos redondos
EKH 125-2.4		Calentadores eléctricos de conductos para conductos redondos

Reguladores de motores EC

Nombre	La foto	Descripción
CDT E/0-10		Control de velocidad para motores EC