

Hybrid R S21

Unidad de ventilación centralizada para apartamentos pequeños

- En carcasa con aislamiento acústico
- Sensor de CO2: Opcional
- Sensor PM2,5: Opcional

	Unidad de medida	Hybrid R S21
Tensión mínima de alimentación	V	230
Tensión máxima de alimentación	V	230
Frecuencia de suministro de energía	Hz	50/60
Temperatura máxima del aire transportado	°C	40
Temperatura mínima del aire transportado	°C	-25
Grosor mínimo de la pared	mm	70
Grosor máximo de la pared	mm	2000

Dimensiones

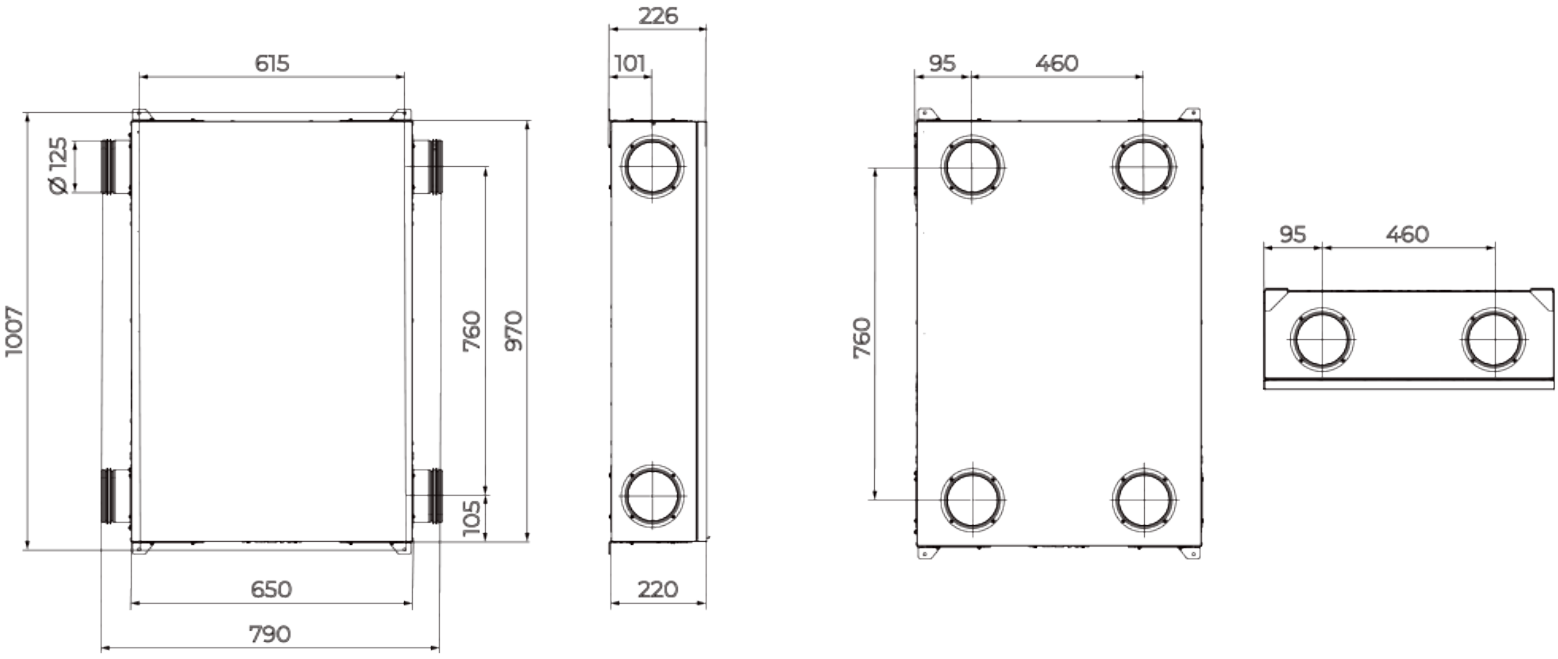

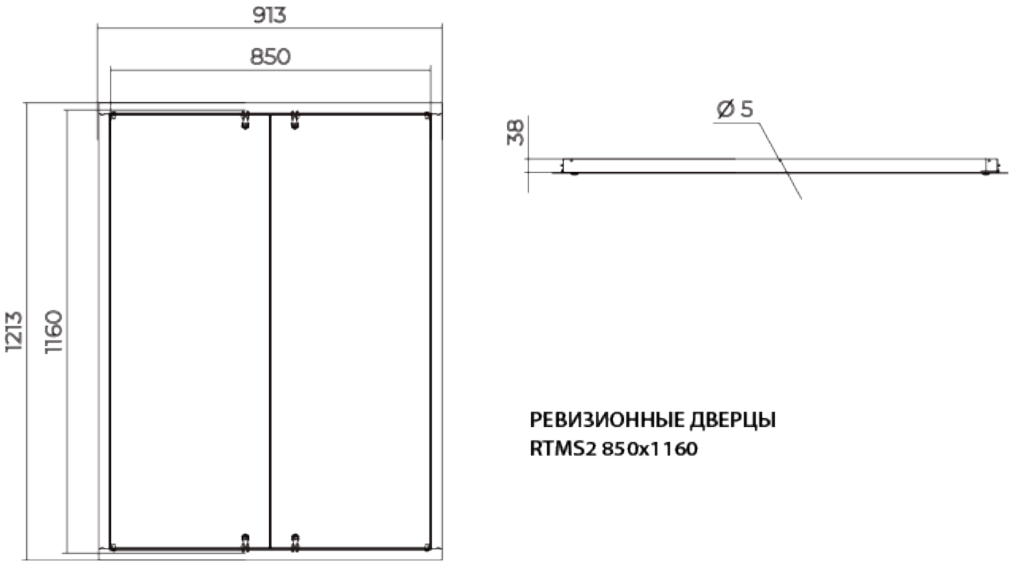

РЕВИЗИОННЫЕ ДВЕРЦЫ
RTMS2 850x1160