

# Hybrid ERV R S14

Unidad de ventilación centralizada para apartamentos pequeños

• Nivel de presión sonora LpA a 1 m: 42
• Tipo de intercambiador de calor: A contraflujo
• Material del intercambiador de calor: Entalpía
• En carcasa con aislamiento acústico
• Intercambiador de calor entálpico
• Derivación: Automático
• Protocolo BMS: ModBus
• Control: Panel de control inalámbrico, Smartphone, Panel de control integrado
• Material de la carcasa: Acero galvanizado
• Sensor de humedad: Opcional
• Sensor de CO2: Opcional
• Sensor PM2,5: Opcional
• Sensor de temperatura: Integrado

| | Unidad de medida | Hybrid ERV R S14 | | |
|---|---|---|---|---|
| Cantidad de fases | - | 1 | | |
| Tensión mínima de alimentación | V | 230 | | |
| Tensión máxima de alimentación | V | 230 | | |
| Frecuencia de suministro de energía | Hz | 50/60 | | |
| Caudal máximo de aire | m³/h | 60 | 90 | 160 |
| Nivel de presión sonora LpA a 1 m | dB(A) | 42 | | |
| Eficiencia máxima de la recuperación del calor | % | 89 | | |
| Tipo de intercambiador de calor | - | A contraflujo | | |
| Material del intercambiador de calor | - | Entalpía | | |
| Peso | kg | 31 | | |
| Temperatura máxima del aire transportado | °C | 40 | | |
| Temperatura mínima del aire transportado | °C | -25 | | |
| Grosor mínimo de la pared | mm | 70 | | |
| Grosor máximo de la pared | mm | 2000 | | |

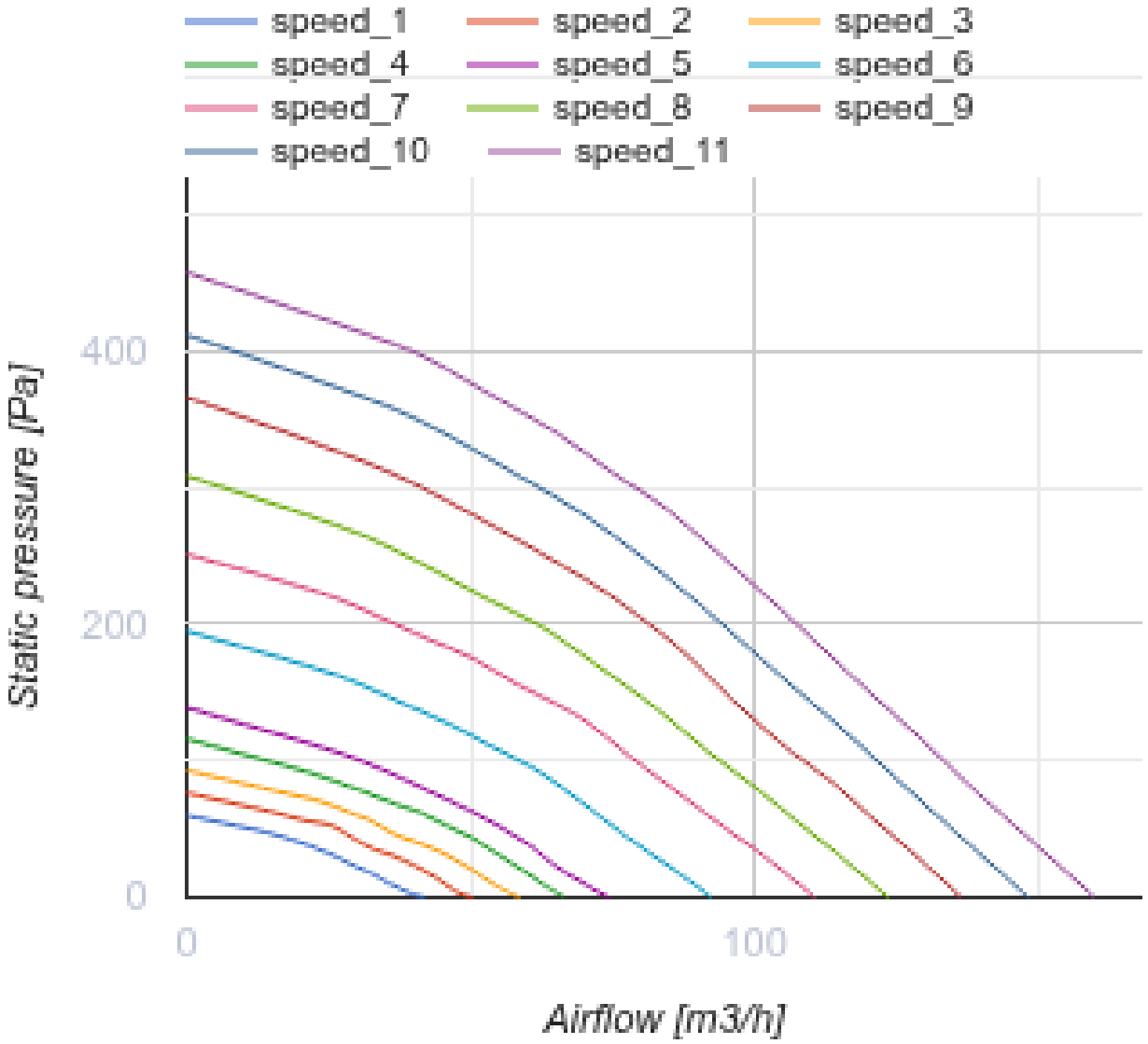
speed_1
speed_2
speed_3
speed_4
speed_5
speed_6
speed_7
speed_8
speed_9
speed_10
speed_11
Static pressure [Pa]
400
200
0
0
100
Airflow [m3/h]

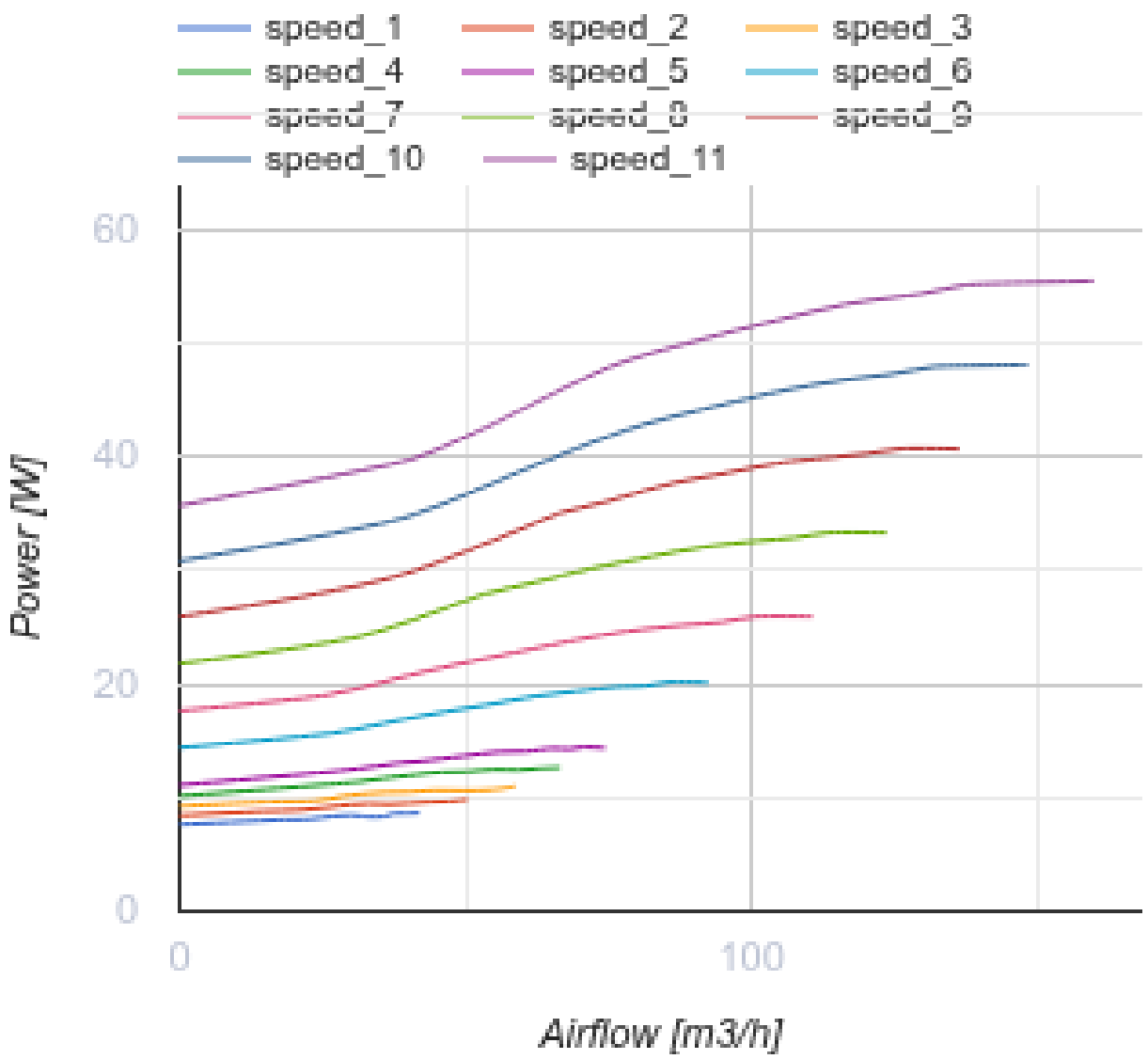


## Dimensiones

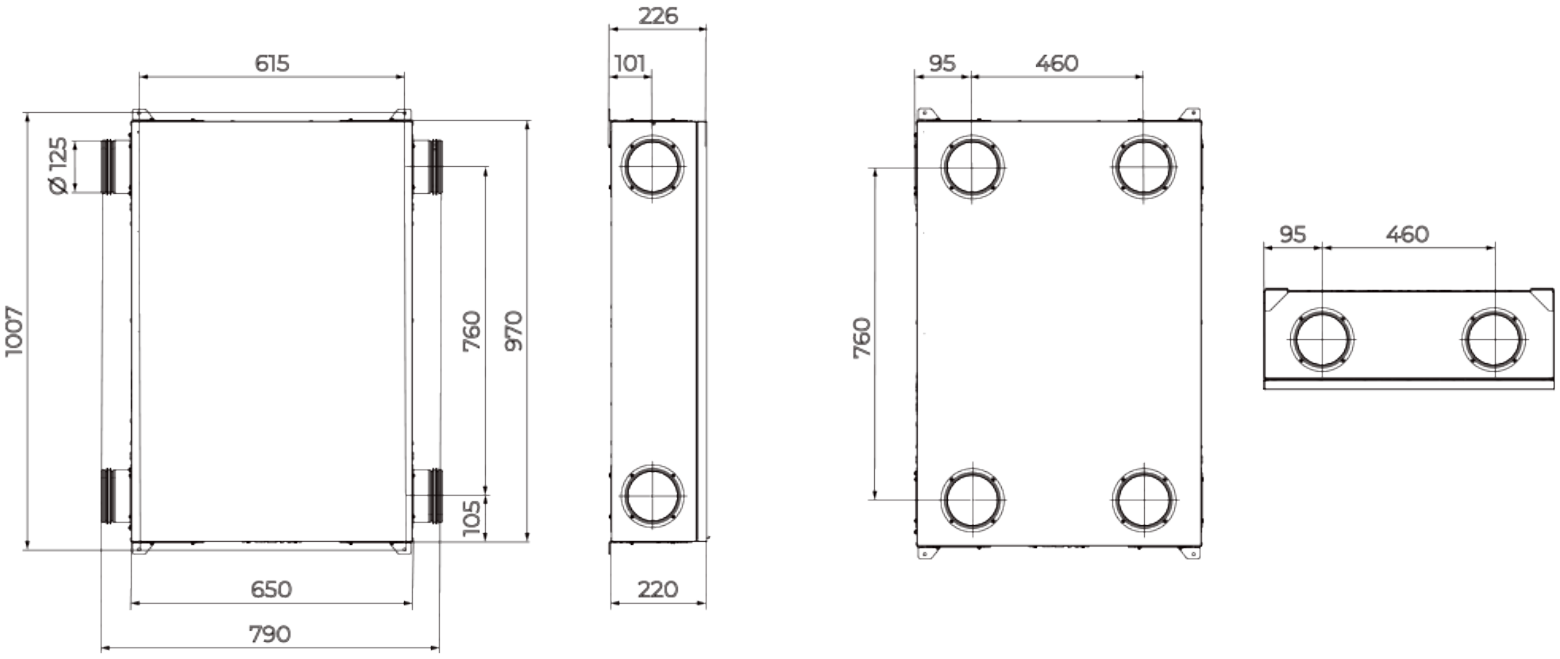


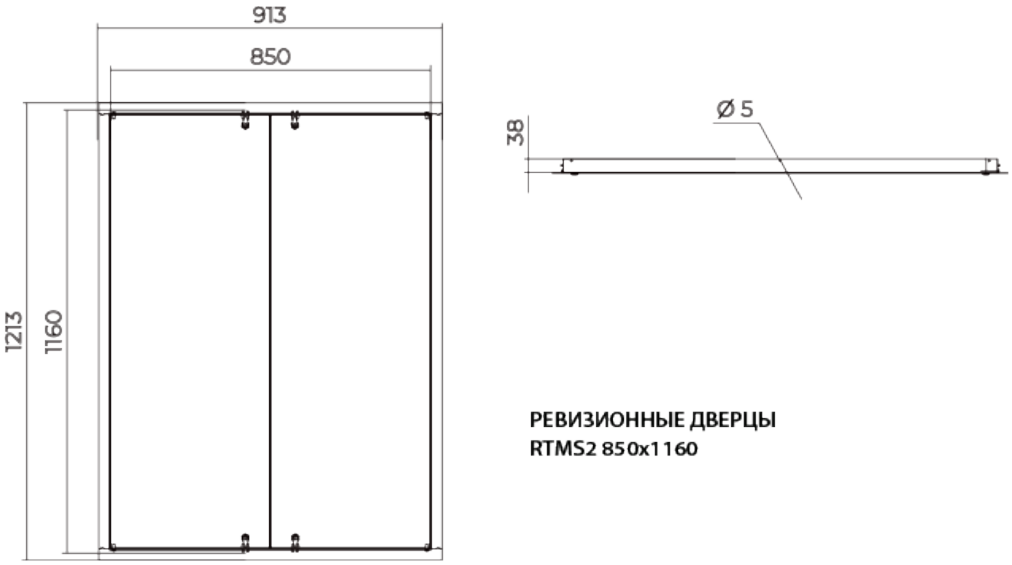


**РЕВИЗИОННЫЕ ДВЕРЦЫ**
**RTMS2 850x1160**

## Accesorios

### Paneles de control para UTAs

| Nombre | La foto | Descripción |
|---|---|---|
| S25 |  | Panel de control LCD |
| S22 |  | Paneles de control |

| | | |
|---|---|---|
| S22 Wi-Fi |  | Paneles de control |

### Sensores de CO2

| Nombre | La foto | Descripción |
|---|---|---|
| CD-1 |  | Sensores de CO2 |
| CD-2 |  | Sensores de CO2 |
| CD-3 |  | Carbon dioxide sensor |

### Sensores de humedad

| Nombre | La foto | Descripción |
|---|---|---|
| FS2 |  | Sensor de humedad |