

HSE / HSI 1.5

Sensores

• Material de la carcasa: Plástico

	Unidad de medida	HSE / HSI 1.5
Cantidad de fases	-	1
Tensión mínima de alimentación	V	230
Tensión máxima de alimentación	V	230
Frecuencia de suministro de energía	Hz	50
Peso	kg	0.4
Temperatura mínima del aire ambiente	°C	1
Temperatura máxima del aire ambiente	°C	45
Grado de protección IP	-	IP30

Dimensiones

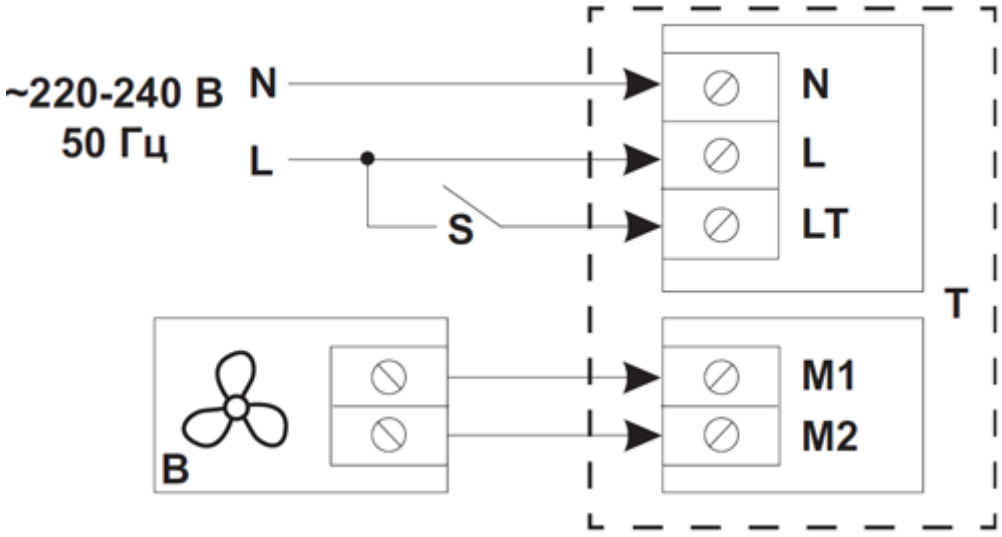
~220-240 В
50 Гц
N
L
S
N
L
LT
T
M1
M2
B