

Hi-Fi 100 (220-240V/60Hz) S

Ventilador axial de extracción de bajo nivel sonoro

• Material de la carcasa: Plástico
• Protección antirretorno del aire: Compuerta antirretorno
• Interruptor de cordón

	Unidad de medida	Hi-Fi 100 (220-240V/60Hz) S
Tensión mínima de alimentación	V	220
Tensión máxima de alimentación	V	240
Frecuencia de suministro de energía	Hz	60
Peso	kg	0.51
Temperatura mínima del aire ambiente	°C	1
Temperatura máxima del aire ambiente	°C	40
Grado de protección IP	-	IP44
Material de rodete	-	Plástico

Dimensiones

a	c	Ø d	e
180	79	99	38

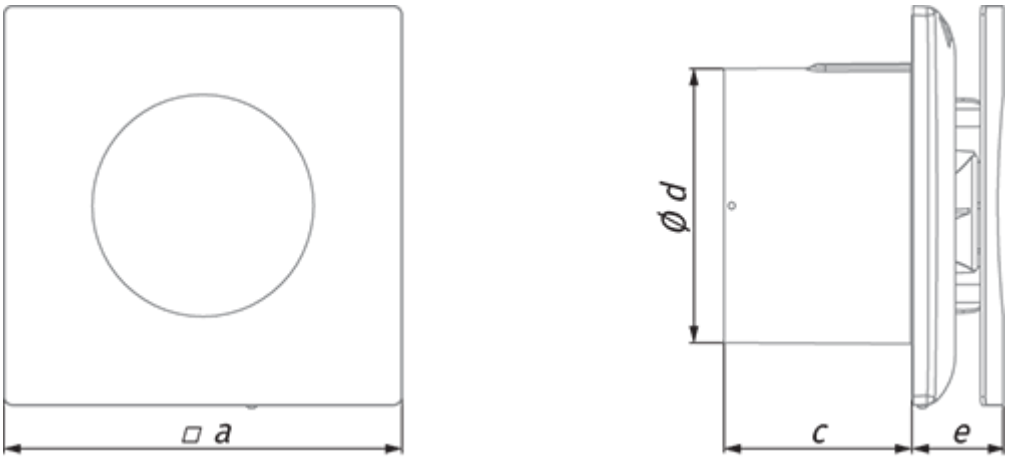

Accesorios

Reguladores de velocidad

Nombre	La foto	Descripción
CDT E1.8		Controlador de velocidad con tiristores