

Helix 225x102 4E

Ventiladores radiales

• Tipo de rodete: Centrífugo de palas curvadas hacia delante
• Material de la carcasa: Acero revestido

	Unidad de medida	Helix 225x102 4E
Cantidad de fases	-	1
Tensión máxima de alimentación	V	230
Tensión mínima de alimentación	V	230
Frecuencia de suministro de energía	Hz	50
Caudal máximo de aire	m³/h	1480
Peso	kg	11.9
Temperatura máxima del aire transportado	°C	70
Temperatura mínima del aire transportado	°C	-40
Grado de protección IP	-	IPX4
Grado de protección IP del variador	-	IP44
Material de rodete	-	Acero galvanizado

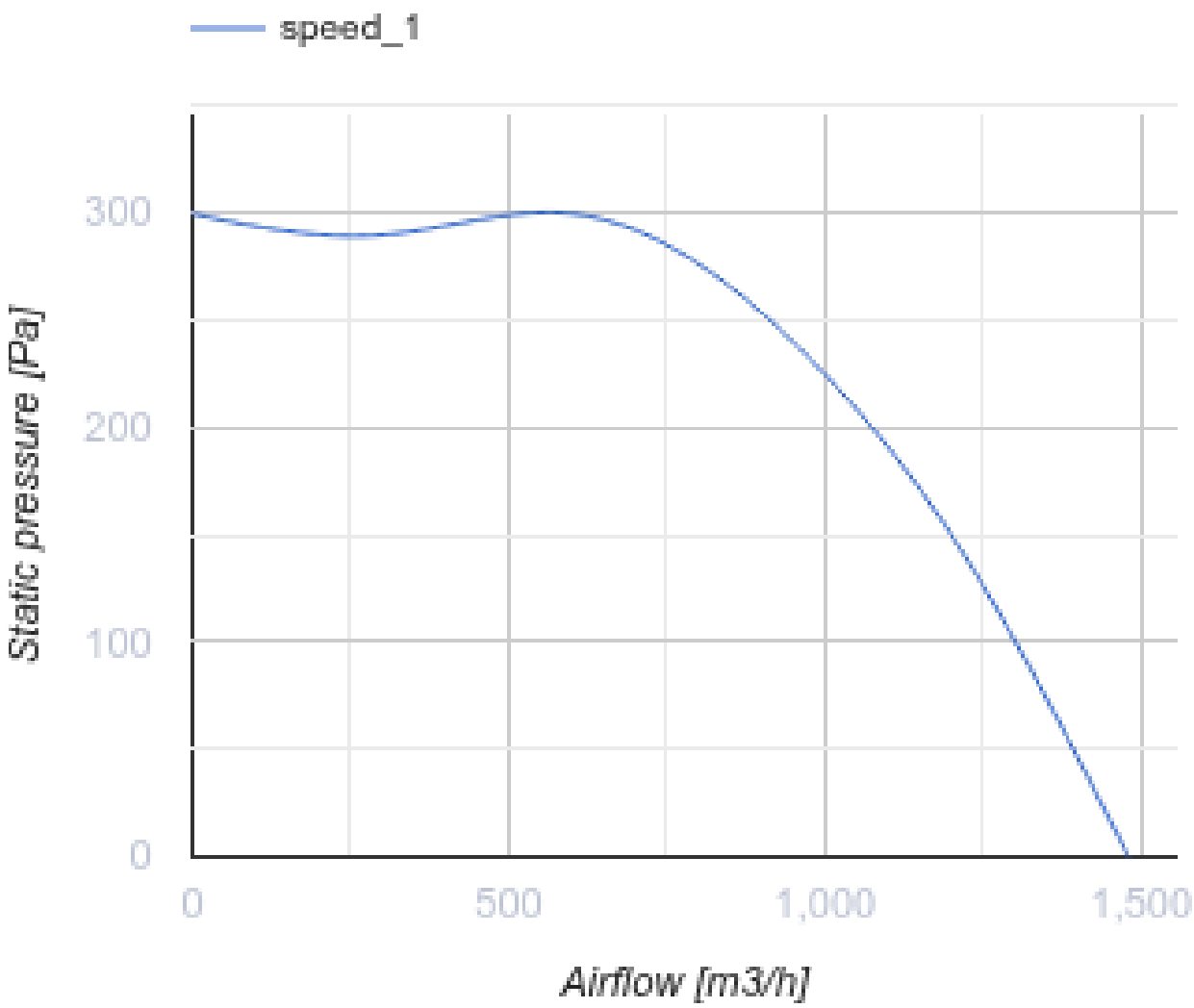
speed_1
300
200
100
0
Static pressure [Pa]
0
500
1,000
1,500
Airflow [m3/h]

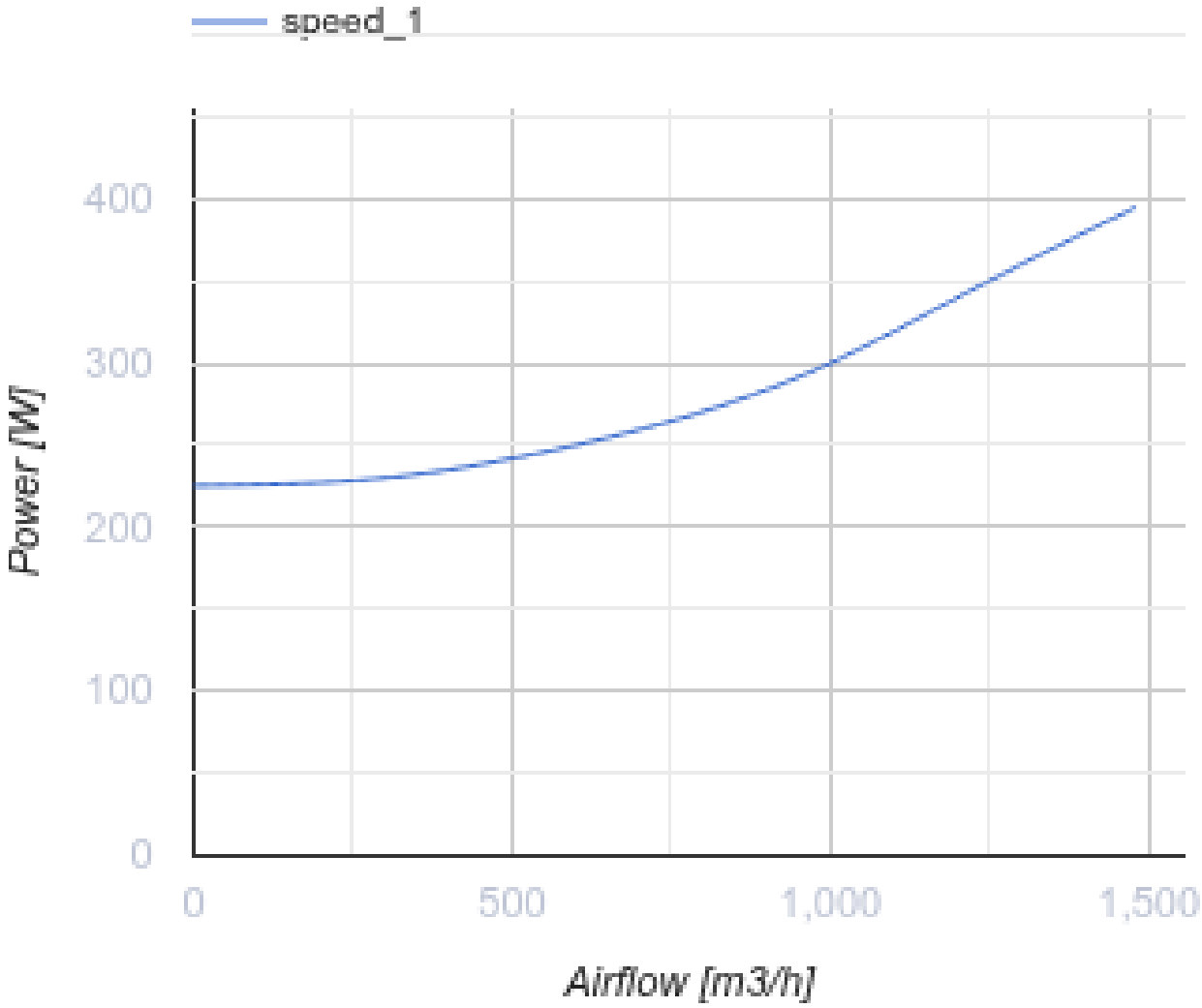

Dimensiones

Ø D	B	H	H1	H2	L	L1	L2	P	M
225	365	441	210	171	145	170	137	178	250

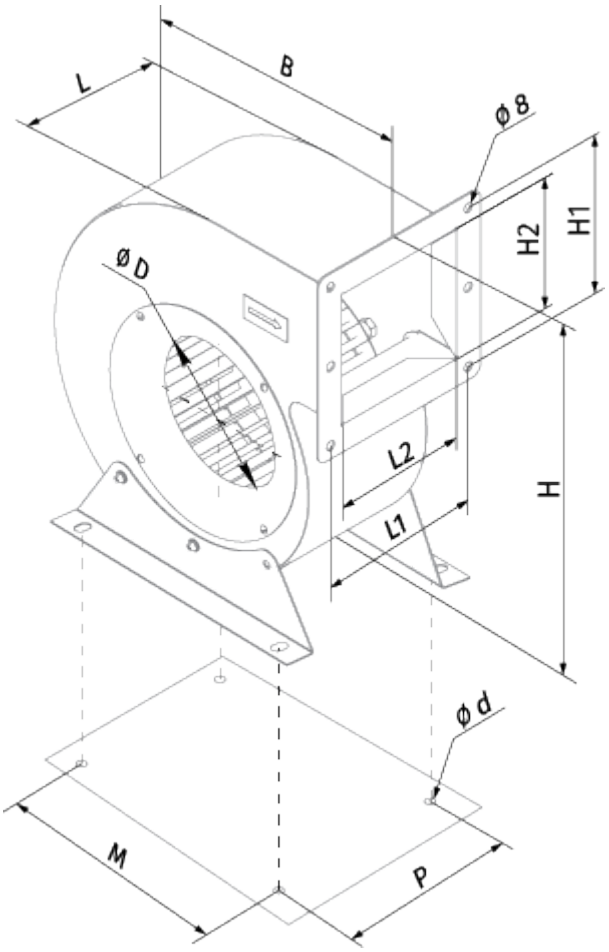
L
B
ϕ 8
H2
H1
ØD
L2
H
L1
ϕ d
M
P

Ecodesign

Trademark	Blauberg
Model	Helix 225x102 4E
Tipo de unidad de ventilación	Unidireccional
Tipo de accionamiento instalado	MSD o VSD exterior
Tipo de sistema de recuperación de calor	Ninguno
Presión estática externa para el caudal de aire nominal (Pa)	270
Rangos máximos de fuga externa (%)	2.7
Eficiencia estática (%)	23.1
Nivel de potencia acústica (dB(A))	89
Tipología declarada	NRVU UVU
Potencia eléctrica efectiva de entrada (kW)	0.275

Accesorios

Reguladores de velocidad

Nombre	La foto	Descripción
CDT E1.8		Controlador de velocidad con tiristores