

Helix 200x102 4E

Ventiladores radiales

• Tipo de rodete: Centrífugo de palas curvadas hacia delante
• Material de la carcasa: Acero revestido

	Unidad de medida	Helix 200x102 4E
Cantidad de fases	-	1
Tensión máxima de alimentación	V	230
Tensión mínima de alimentación	V	230
Frecuencia de suministro de energía	Hz	50
Caudal máximo de aire	m³/h	1350
Peso	kg	8
Temperatura máxima del aire transportado	°C	40
Temperatura mínima del aire transportado	°C	-25
Grado de protección IP	-	IPX4
Grado de protección IP del variador	-	IP44
Material de rodete	-	Acero galvanizado

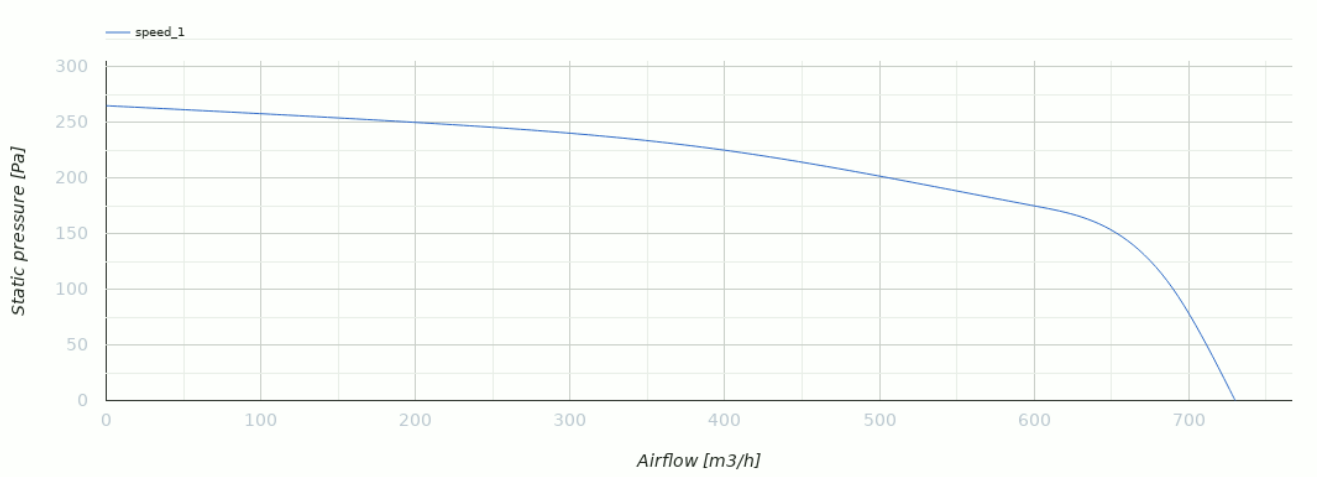

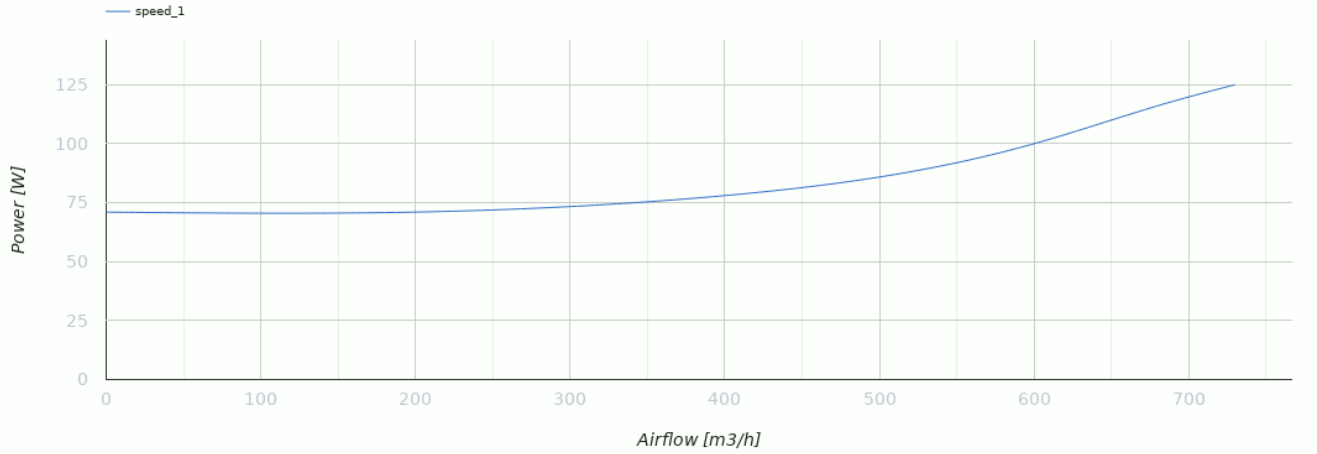

Dimensiones

Ø D	B	H	H1	H2	L	L1	L2
200	335	398	165	134	157	175	148

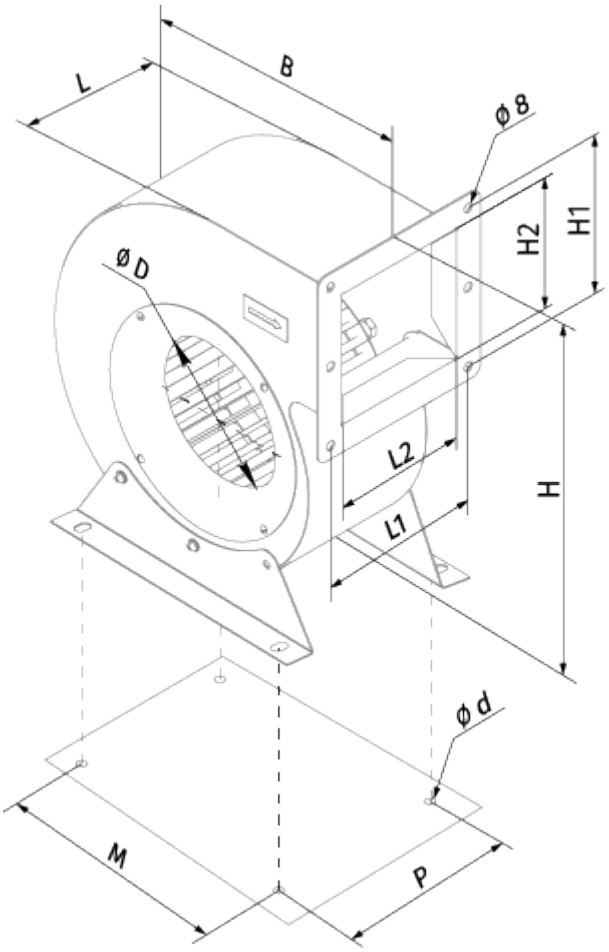
L
B
ϕ 8
H2
H1
ØD
L2
H
L1
ϕ d
M
P

Ecodesign

Trademark	Blauberg
Model	Helix 200x102 4E
Tipo de unidad de ventilación	Unidireccional
Tipo de accionamiento instalado	MSD o VSD exterior
Tipo de sistema de recuperación de calor	Ninguno
Presión estática externa para el caudal de aire nominal (Pa)	206
Rangos máximos de fuga externa (%)	2.7
Eficiencia estática (%)	21
Potencia eléctrica efectiva de entrada (kW)	0.252
Nivel de potencia acústica (dB(A))	85
Tipología declarada	NRVU UVU

Accesorios

Reguladores de velocidad

Nombre	La foto	Descripción
CDT E1.8		Controlador de velocidad con tiristores