

Freshbox E1-100 WiFi

Unidades de suministro y extracción de aire habitaciónales con recuperación de calor

- Potencia del postcalentador eléctrico: 350
- Tipo de intercambiador de calor: A contraflujo
- Material del intercambiador de calor: Poliestireno
- En carcasa con aislamiento acústico
- Recalentador: Eléctrico
- Control: Panel de control integrado, Smartphone
- Material de la carcasa: Acero revestido
- Sensor de temperatura: Integrado

	Unidad de medida	Freshbox E1-100 WiFi				
Cantidad de fases	-	1				
Tensión mínima de alimentación	V	230				
Tensión máxima de alimentación	V	230				
Frecuencia de suministro de energía	Hz	50/60				
Potencia del postcalentador eléctrico	W	350				
Caudal máximo de aire	m³/h	30	44	60	75	100
Eficiencia de recuperación de calor	%	98	95	92	90	89
Tipo de intercambiador de calor	-	A contraflujo				
Material del intercambiador de calor	-	Poliestireno				
Peso	kg	31				
Temperatura máxima del aire transportado	°C	40				
Temperatura mínima del aire transportado	°C	-20				
Temperatura mínima del aire ambiente	°C	1				
Temperatura máxima del aire ambiente	°C	40				
Grado de protección IP	-	IP22				
Grado de protección IP del variador	-	IP44				
Humedad máxima del aire ambiente	%	70				
Grosor mínimo de la pared	mm	50				
Grosor máximo de la pared	mm	2000				

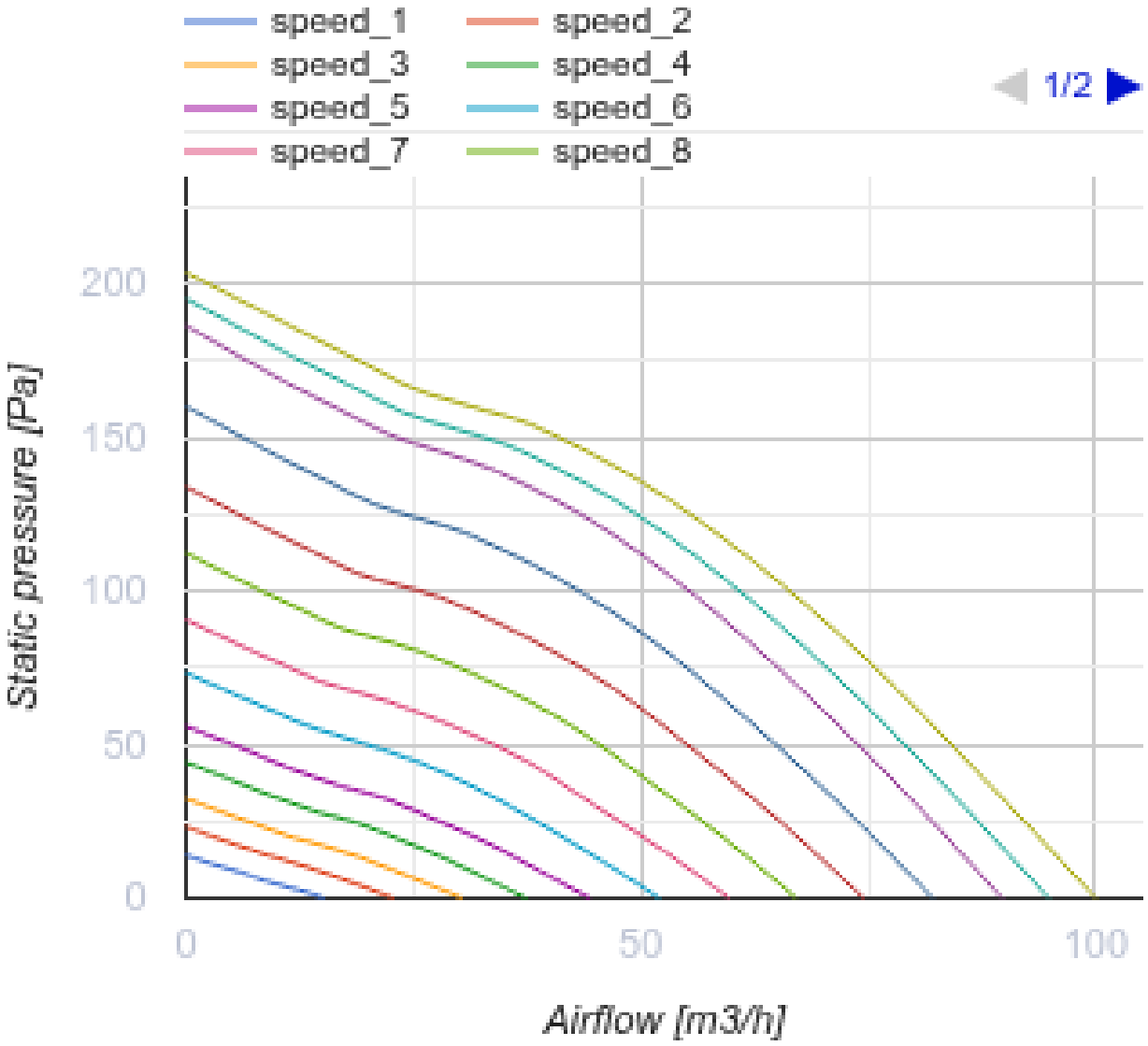

Dimensiones

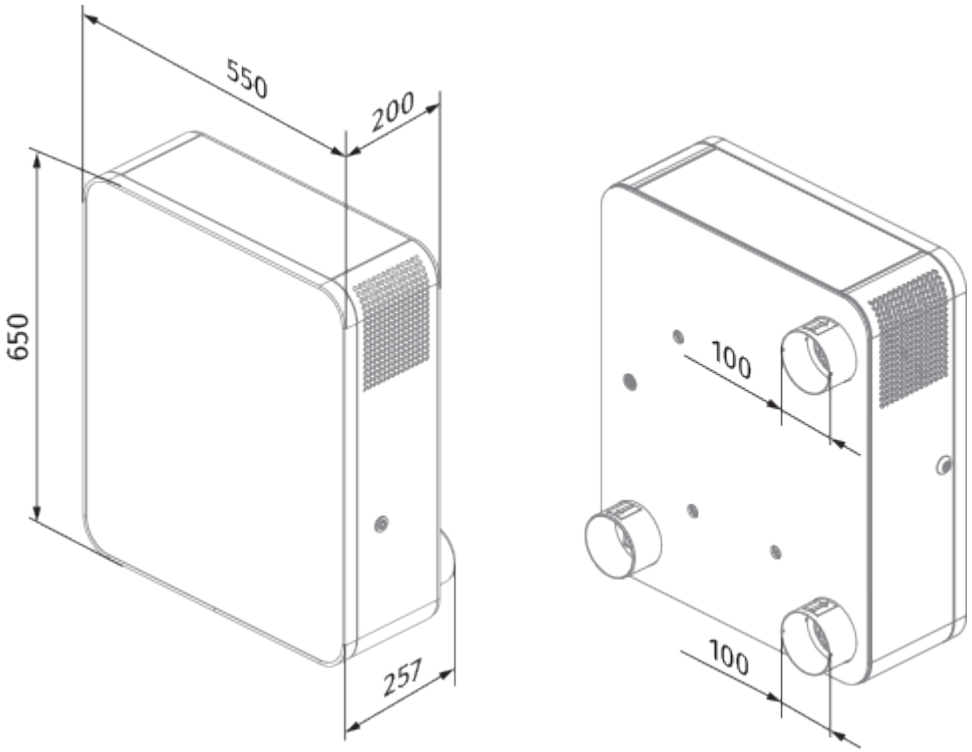

Accesorios

Sensores de CO2

Nombre	La foto	Descripción
CD-1		Sensores de CO2
CD-2		Sensores de CO2

Otros accesorios

Nombre	La foto	Descripción
MS Freshbox 100 chrome		
MS Freshbox 100 white	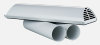	
EH Freshbox 100		Electric heater

FP 193x158x47 F8		F8 filter
FP 193x158x47 F8 C		F8 carbon filter
FP 193x158x18 G4 PPI		G4 panel filter
FP 193x158x47 H13		Supply HEPA H13 panel filter

Tapas de ventilación

Nombre	La foto	Descripción
AH Freshbox 100 chrome		
AH Freshbox 100 white		

Sensores de humedad

Nombre	La foto	Descripción
HR-S		Higrostato electromecánico