

Freshbox E-100

Unidades de suministro y extracción de aire habitaciónales con recuperación de calor

- Potencia del precalentador eléctrico: 700
- Tipo de intercambiador de calor: A contraflujo
- Material del intercambiador de calor: Poliestireno
- En carcasa con aislamiento acústico
- Derivación: Automático
- Precalentador: Eléctrico
- Control: Control remoto, Panel de control integrado, Panel de control con cable
- Material de la carcasa: Acero revestido
- Sensor de temperatura: Integrado

	Unidad de medida	Freshbox E-100		
Cantidad de fases	-	1		
Tensión mínima de alimentación	V	230		
Tensión máxima de alimentación	V	230		
Frecuencia de suministro de energía	Hz	50/60		
Potencia del precalentador eléctrico	W	700		
Caudal máximo de aire	m³/h	30	60	100
Eficiencia de recuperación de calor	%	98	92	89
Eficiencia máxima de la recuperación del calor	%	98		
Tipo de intercambiador de calor	-	A contraflujo		
Material del intercambiador de calor	-	Poliestireno		
Peso	kg	31		
Temperatura máxima del aire transportado	°C	40		
Temperatura mínima del aire transportado	°C	-20		
Temperatura máxima del aire ambiente	°C	40		
Temperatura mínima del aire ambiente	°C	1		
Grado de protección IP	-	IP22		
Humedad máxima del aire ambiente	%	70		
Grado de protección IP del variador	-	IP44		
Grosor mínimo de la pared	mm	50		
Grosor máximo de la pared	mm	2000		

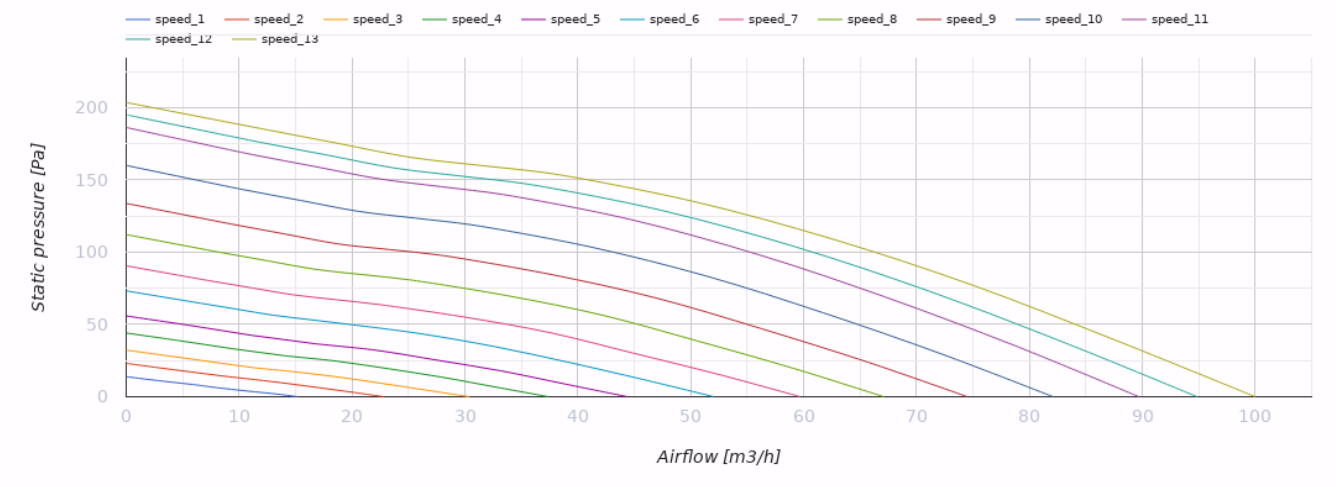

Dimensiones

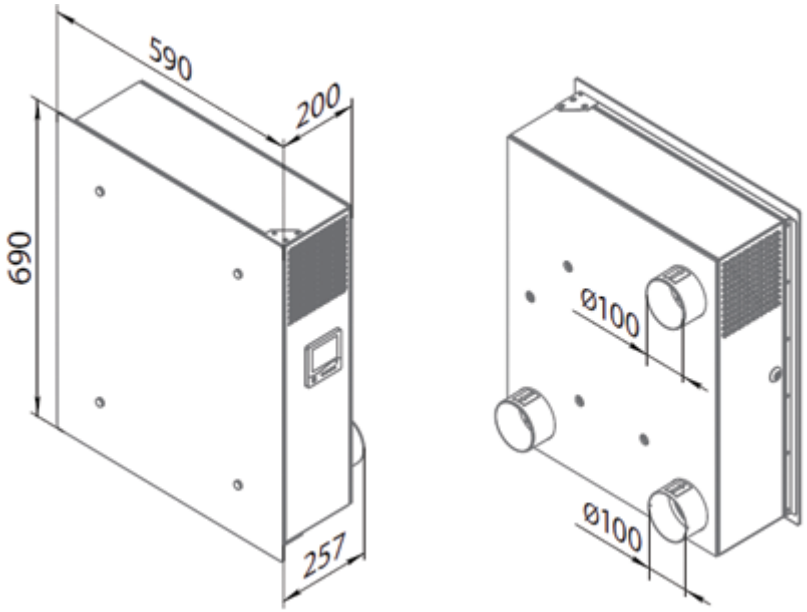

Ecodesign

Trademark	Blauberg					
Model	Freshbox E-100					
Specific energy consumption (SEC) (kWh/(m²/a))	Cold		Average		Warm	
	-81.4	A+	-41.6	A	-16.2	E
Tipo de unidad de ventilación	Bidireccional					
Tipo de accionamiento instalado	De velocidad variable					
Tipo de sistema de recuperación de calor	Recuperativo					
Eficiencia térmica de la recuperación del calor (%)	92					
Rango de caudal máximo (m³/h)	100					
Potencia eléctrica de entrada (W)	45					
Caudal nominal de referencia (m³/s)	0.017					
Potencia específica absorbida (SPI) en el punto de referencia (W/(m³/h))	0.385					
Tipología de control	Control local					
Rangos máximos de fuga interna (%)	0.9					
Rangos máximos de fuga externa (%)	20					
Tasa de mezcla de los caudales (%)	1					
Sensibilidad del caudal de aire a +20 Pa y -20 Pa (%)	7					
Hermeticidad de las compuertas de aire (m³/h)	7					
Nivel de potencia acústica (dB(A))	47					
The annual electricity consumption (AEC) (kWh/a)	Cold		Average		Warm	
	786		249		204	
The annual heating saved (AHS) (kWh/a)	Cold		Average		Warm	
	9230		4718		2133	

Accesorios

Sensores de CO2

Nombre	La foto	Descripción
CD-1		Sensores de CO2
CD-2		Sensores de CO2

Otros accesorios

Nombre	La foto	Descripción
EH Freshbox 100		Electric heater