

Freshbox E-100 black

Unidades de suministro y extracción de aire habitaciónales con recuperación de calor

- Potencia del precalentador eléctrico: 700
- Tipo de intercambiador de calor: A contraflujo
- Material del intercambiador de calor: Poliestireno
- En carcasa con aislamiento acústico
- Derivación: Automático
- Precalentador: Eléctrico
- Control: Panel de control integrado, Panel de control con cable, Control remoto
- Material de la carcasa: Acero revestido
- Sensor de temperatura: Integrado

	Unidad de medida	Freshbox E-100 black		
Cantidad de fases	-	1		
Tensión mínima de alimentación	V	230		
Tensión máxima de alimentación	V	230		
Frecuencia de suministro de energía	Hz	50/60		
Potencia del precalentador eléctrico	W	700		
Caudal máximo de aire	m³/h	30	60	100
Eficiencia de recuperación de calor	%	98	92	89
Eficiencia máxima de la recuperación del calor	%	98		
Tipo de intercambiador de calor	-	A contraflujo		
Material del intercambiador de calor	-	Poliestireno		
Peso	kg	31		
Temperatura máxima del aire transportado	°C	40		
Temperatura mínima del aire transportado	°C	-20		
Temperatura mínima del aire ambiente	°C	1		
Temperatura máxima del aire ambiente	°C	40		
Grado de protección IP	-	IP22		
Grado de protección IP del variador	-	IP44		
Humedad máxima del aire ambiente	%	70		
Grosor mínimo de la pared	mm	50		
Grosor máximo de la pared	mm	2000		

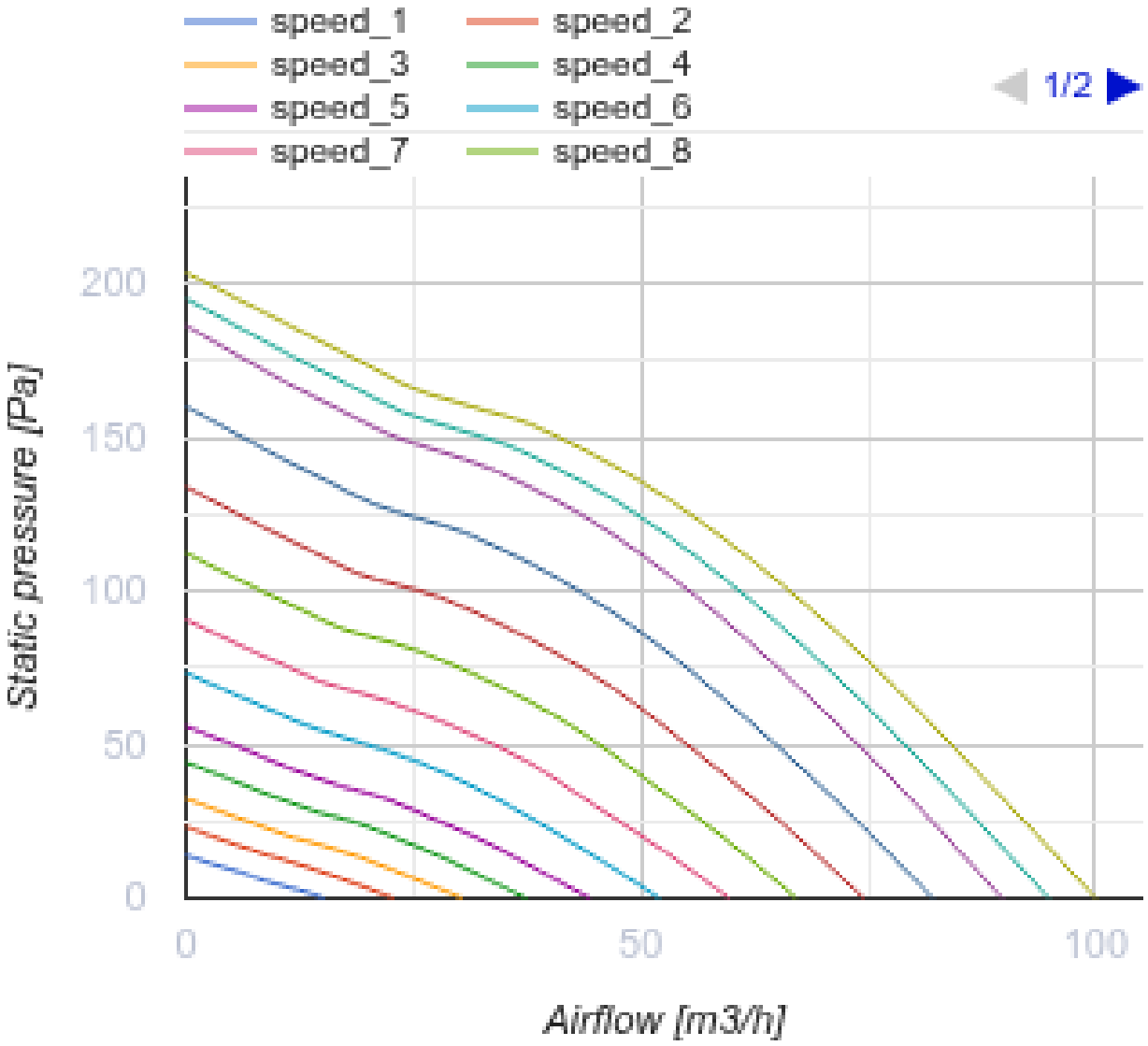

Dimensiones

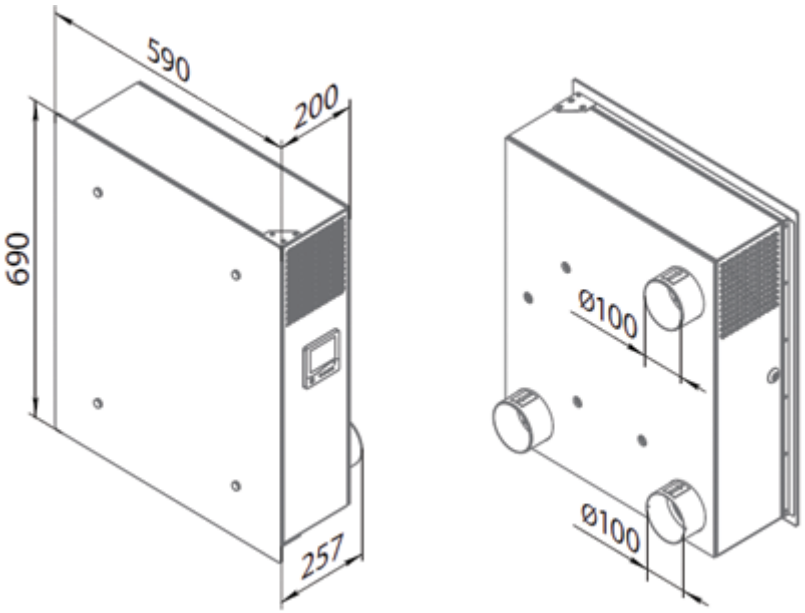

Accesorios

Sensores de CO2

Nombre	La foto	Descripción
CD-1		Sensores de CO2
CD-2		Sensores de CO2

Otros accesorios

Nombre	La foto	Descripción
EH Freshbox 100		Electric heater