

Freshbox 110 K1 ERV

Unidad descentralizada de suministro y extracción con recuperación de calor

- Nivel de presión sonora LpA a 1 m: 40
- Tipo de intercambiador de calor: A contraflujo
- Material del intercambiador de calor: Entalpía
- En carcasa con aislamiento acústico
- Intercambiador de calor entálpico
- Derivación: Automático
- Control: Control remoto, Panel de control integrado, Panel de control con cable
- Material de la carcasa: Acero galvanizado
- Sensor de humedad: Integrado
- Sensor de temperatura: Integrado

	Unidad de medida	Freshbox 110 K1 ERV		
Cantidad de fases	-	1		
Tensión mínima de alimentación	V	230		
Tensión máxima de alimentación	V	230		
Frecuencia de suministro de energía	Hz	50/60		
Caudal máximo de aire	m³/h	30	60	100
Nivel de presión sonora LpA a 1 m	dB(A)	20	30	40
Eficiencia de recuperación de calor	%	85	80	72
Tipo de intercambiador de calor	-	A contraflujo		
Material del intercambiador de calor	-	Entalpía		
Peso	kg	23		
Temperatura máxima del aire transportado	°C	40		
Temperatura mínima del aire transportado	°C	-15		
Temperatura mínima del aire ambiente	°C	1		
Temperatura máxima del aire ambiente	°C	40		
Grado de protección IP	-	IP20		
Grado de protección IP del variador	-	IP44		
Humedad máxima del aire ambiente	%	60		
Grosor mínimo de la pared	mm	100		
Grosor máximo de la pared	mm	2000		

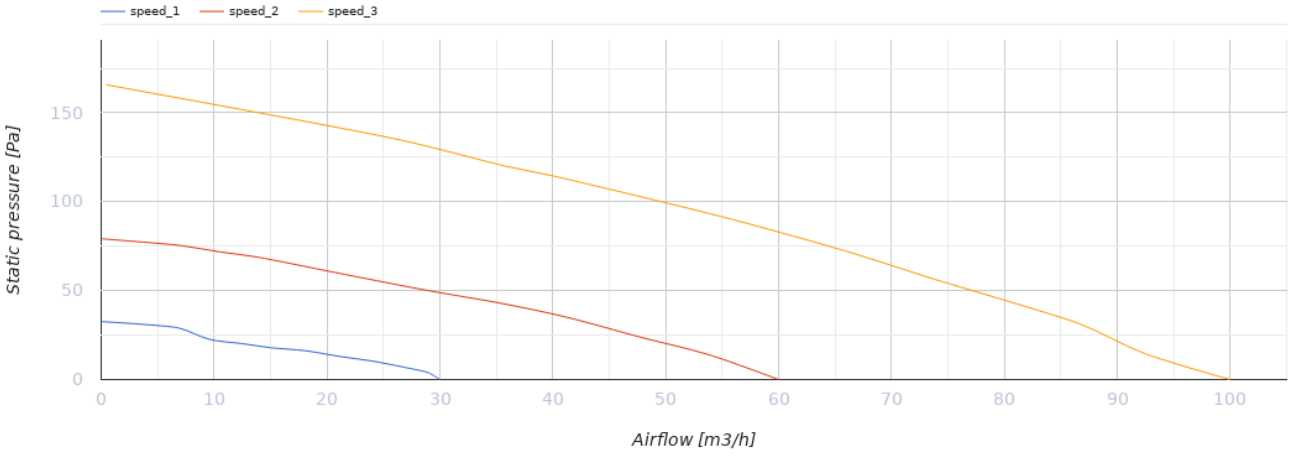

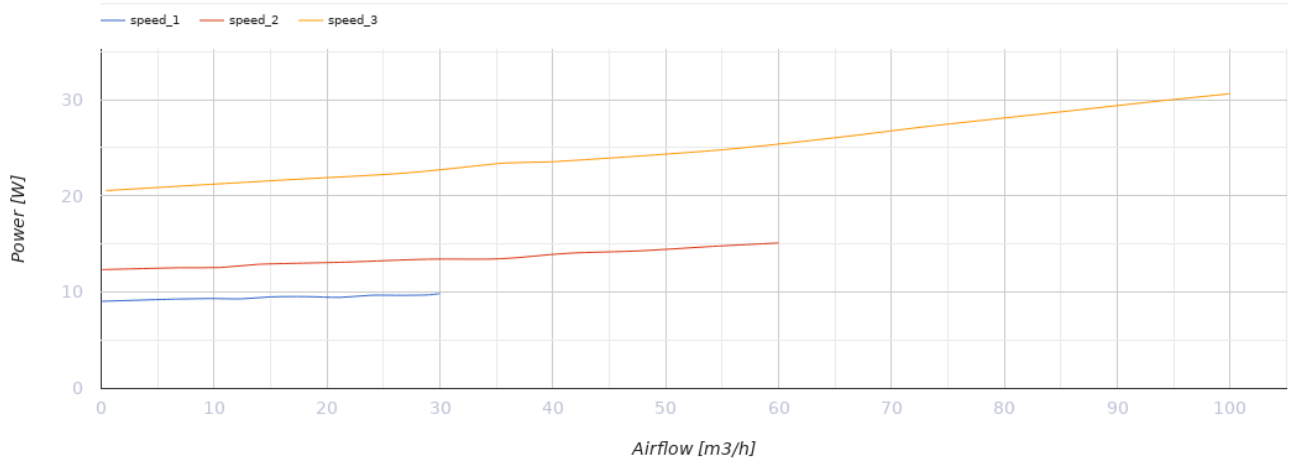

Dimensiones

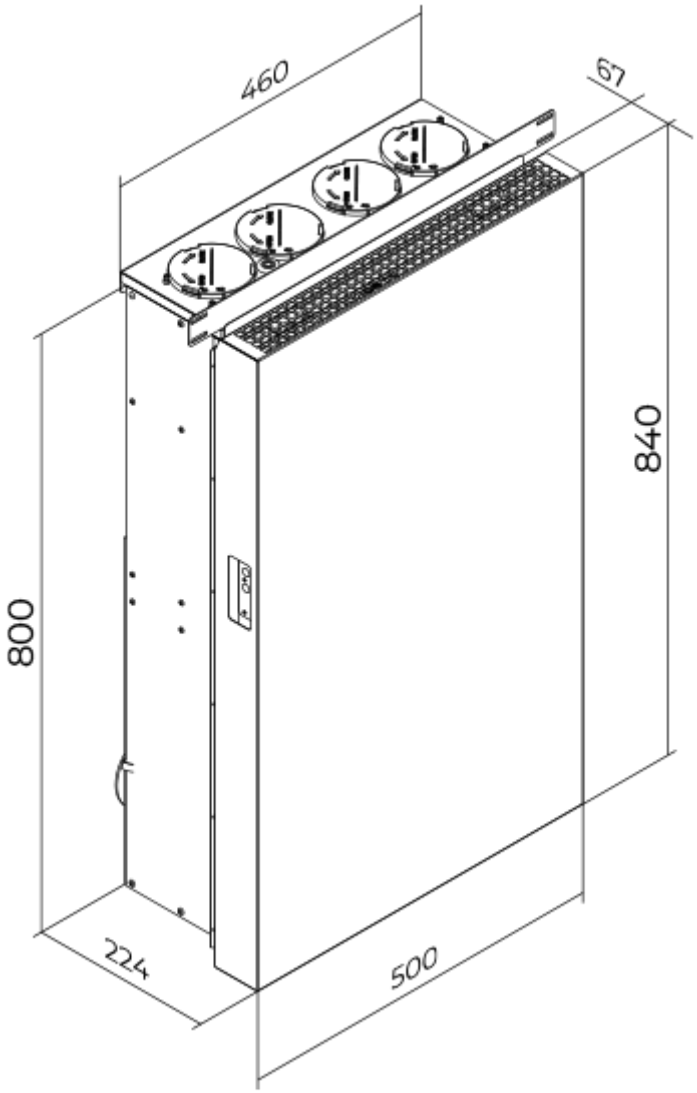
460
67
840
800
224
500

Ecodesign

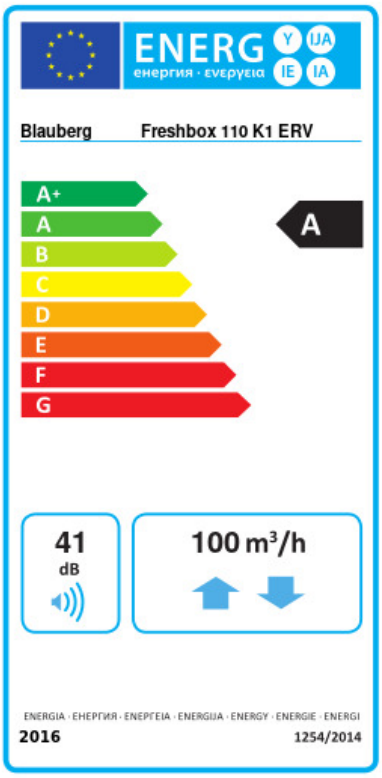

Trademark	Blauberg					
Model	Freshbox 110 K1 ERV					
Specific energy consumption (SEC) (kWh/(m²/a))	Cold		Average		Warm	
	-76.6	A+	-39.5	A	-15.6	E
Tipo de unidad de ventilación	Bidireccional					
Tipo de accionamiento instalado	De 3 velocidades					
Tipo de sistema de recuperación de calor	Recuperativo					
Eficiencia térmica de la recuperación del calor (%)	80					
Rango de caudal máximo (m³/h)	100					
Potencia eléctrica de entrada (W)	30.6					
Caudal nominal de referencia (m³/s)	0.017					
Potencia específica absorbida (SPI) en el punto de referencia (W/(m³/h))	0.252					
Tipología de control	Control local					
Rangos máximos de fuga interna (%)	1.7					
Rangos máximos de fuga externa (%)	4.7					
Sensibilidad del caudal de aire a +20 Pa y -20 Pa (%)	0					
Tipología declarada	RVU BVU					
Nivel de potencia acústica (dB(A))	41					
The annual electricity consumption (AEC) (kWh/a)	Cold		Average		Warm	
	764		227		182	
The annual heating saved (AHS) (kWh/a)	Cold		Average		Warm	
	8695		4445		2010	

Accesorios

Sensores de CO2

Nombre	La foto	Descripción
CD-1		Sensores de CO2
CD-2		Sensores de CO2

CD-3		Carbon dioxide sensor

Otros accesorios

Nombre	La foto	Descripción
EH Freshbox 100		Electric heater