

Freshbox 100 black

Unidades de suministro y extracción de aire habitaciónales con recuperación de calor

- Tipo de intercambiador de calor: A contraflujo
- Material del intercambiador de calor: Poliestireno
- En carcasa con aislamiento acústico
- Derivación: Automático
- Control: Control remoto, Panel de control con cable, Panel de control integrado
- Material de la carcasa: Acero revestido
- Sensor de temperatura: Integrado

	Unidad de medida	Freshbox 100 black		
Cantidad de fases	-	1		
Tensión mínima de alimentación	V	110		
Tensión máxima de alimentación	V	240		
Frecuencia de suministro de energía	Hz	50/60		
Caudal máximo de aire	m³/h	30	60	100
Eficiencia de recuperación de calor	%	98	92	89
Eficiencia máxima de la recuperación del calor	%	98		
Tipo de intercambiador de calor	-	A contraflujo		
Material del intercambiador de calor	-	Poliestireno		
Peso	kg	31		
Temperatura máxima del aire transportado	°C	40		
Temperatura mínima del aire transportado	°C	-20		
Temperatura mínima del aire ambiente	°C	1		
Temperatura máxima del aire ambiente	°C	40		
Grado de protección IP	-	IP22		
Grado de protección IP del variador	-	IP44		
Humedad máxima del aire ambiente	%	70		
Grosor mínimo de la pared	mm	50		
Grosor máximo de la pared	mm	2000		

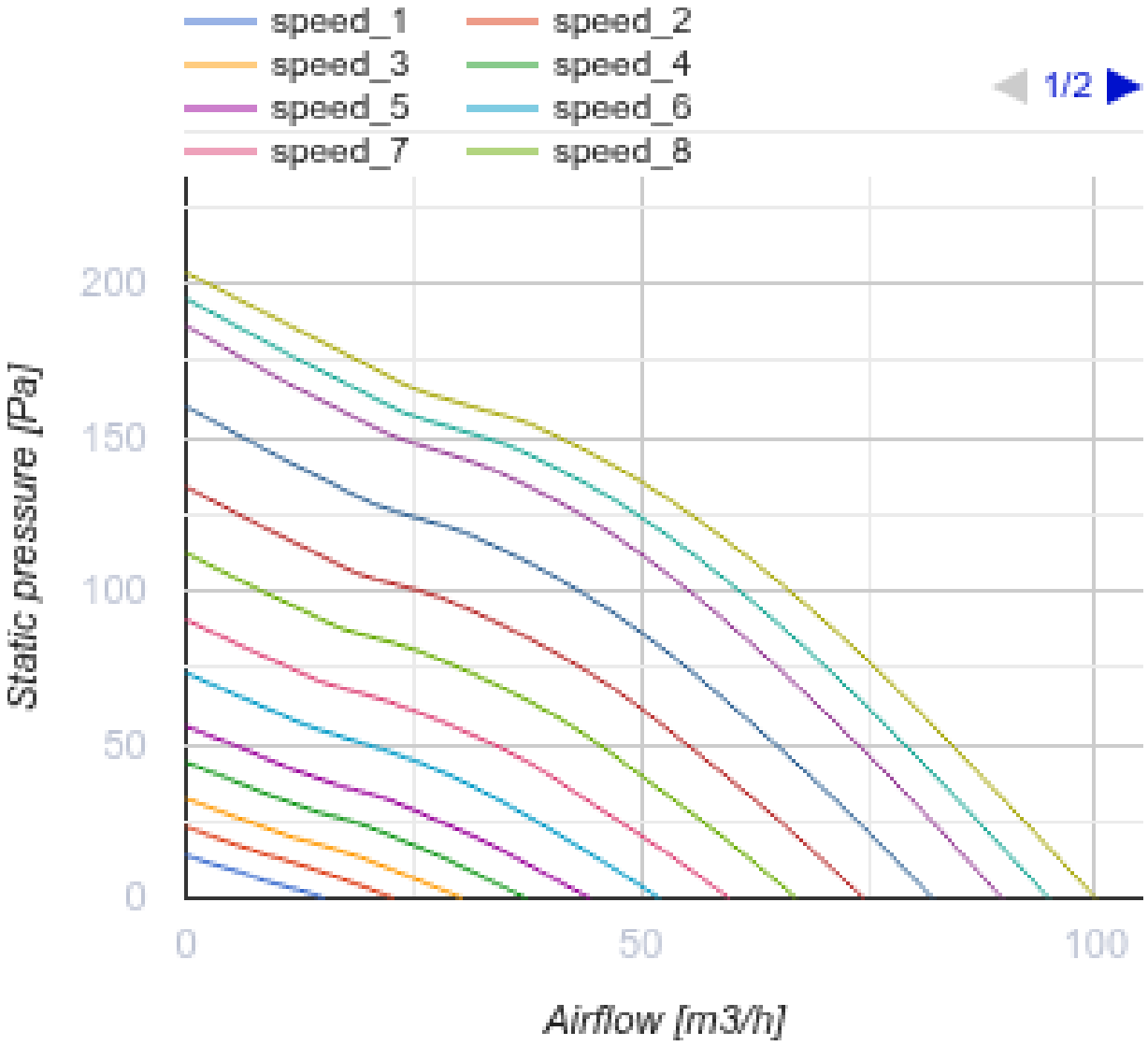

Dimensiones

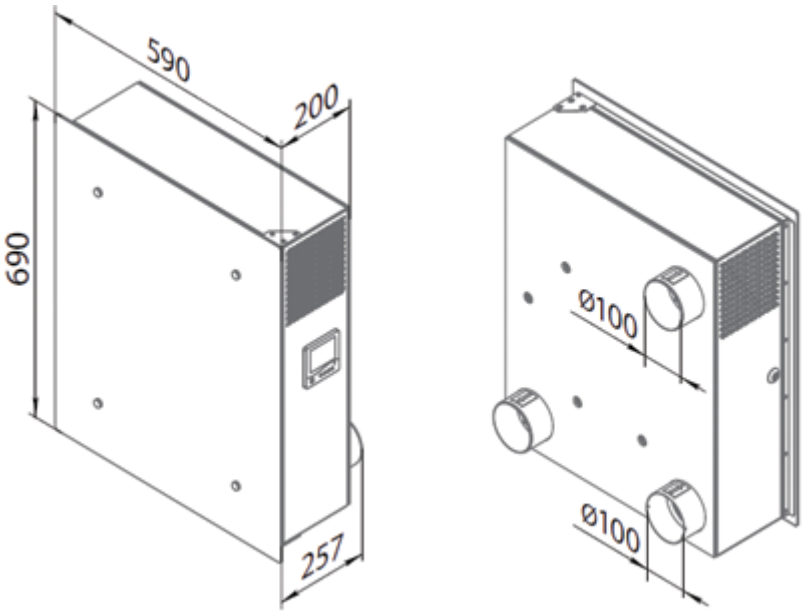
590
200
690
257
Ø100
Ø100

Ecodesign

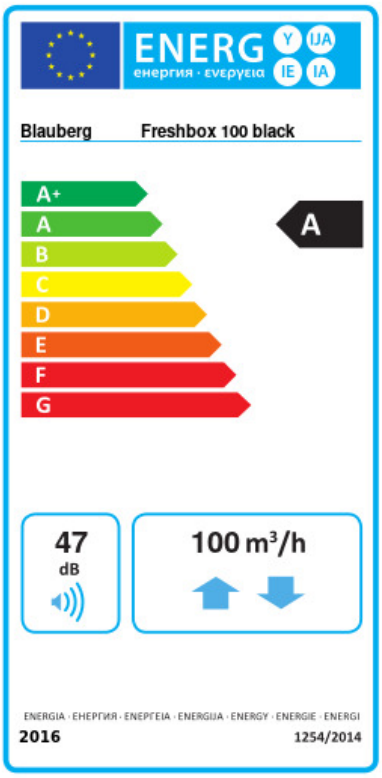

Trademark	Blauberg					
Model	Freshbox 100 black					
Specific energy consumption (SEC) (kWh/(m²/a))	Cold		Average		Warm	
	-81.4	A+	-41.6	A	-16.2	E
Tipo de unidad de ventilación	Bidireccional					
Tipo de accionamiento instalado	De velocidad variable					
Tipo de sistema de recuperación de calor	Recuperativo					
Eficiencia térmica de la recuperación del calor (%)	92					
Rango de caudal máximo (m³/h)	100					
Potencia eléctrica de entrada (W)	45					
Caudal nominal de referencia (m³/s)	0.017					
Potencia específica absorbida (SPI) en el punto de referencia (W/(m³/h))	0.35					
Tipología de control	Control local					
Rangos máximos de fuga interna (%)	0.1					
Rangos máximos de fuga externa (%)	0.9					
Tasa de mezcla de los caudales (%)	1					
Sensibilidad del caudal de aire a +20 Pa y -20 Pa (%)	0.93					
Hermeticidad de las compuertas de aire (m³/h)	7					
Tipología declarada	RVU BVU					
Nivel de potencia acústica (dB(A))	47					
The annual electricity consumption (AEC) (kWh/a)	Cold		Average		Warm	
	786		249		204	
The annual heating saved (AHS) (kWh/a)	Cold		Average		Warm	
	9230		4718		2133	

Accesorios

Sensores de CO2

Nombre	La foto	Descripción
CD-1		Sensores de CO2

CD-2		Sensores de CO2

Otros accesorios

Nombre	La foto	Descripción
EH Freshbox 100		Electric heater