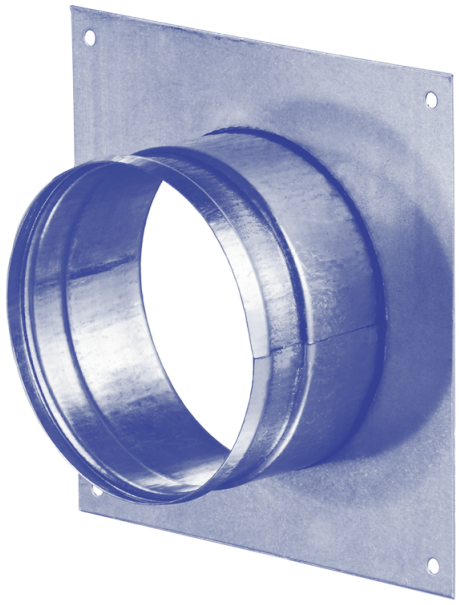

FQZ 80

Conector de conducto redondo

- Material de la carcasa: Acero galvanizado

	Unidad de medida	FQZ 80

Dimensiones

Ø D	a	b	L
80	130 × 130	114 × 114	50

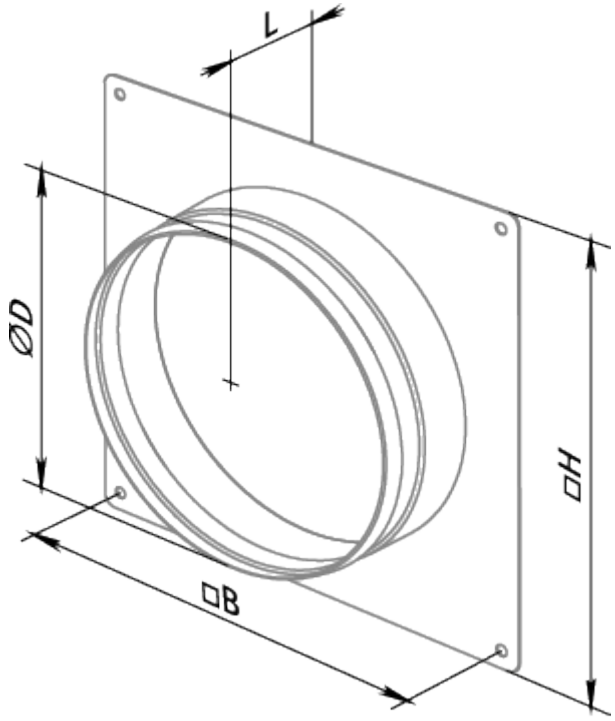
L
ØD
□H
□B