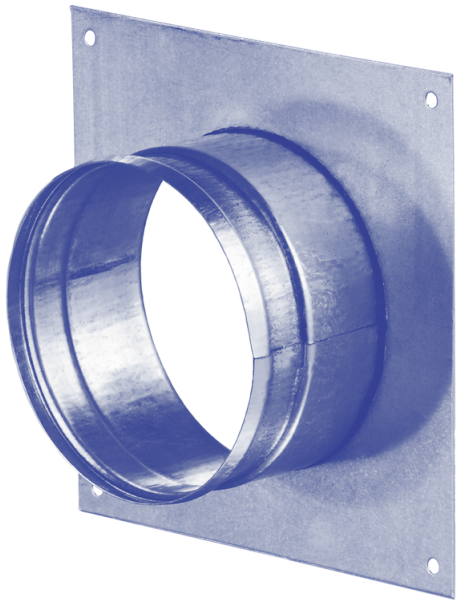

FQZ 150

Conector de conducto redondo

- Material de la carcasa: Acero galvanizado

	Unidad de medida	FQZ 150

Dimensiones

Ø D	a	b	L
150	204 × 204	188 × 188	50

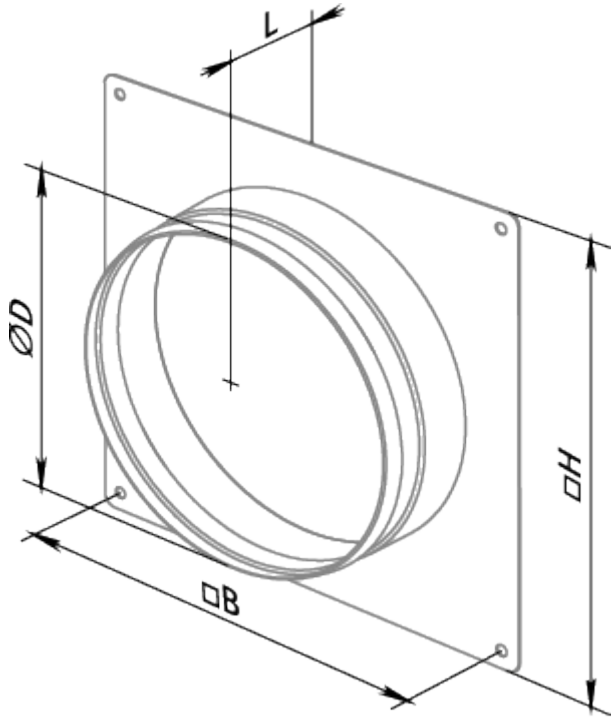
L
ØD
□H
□B