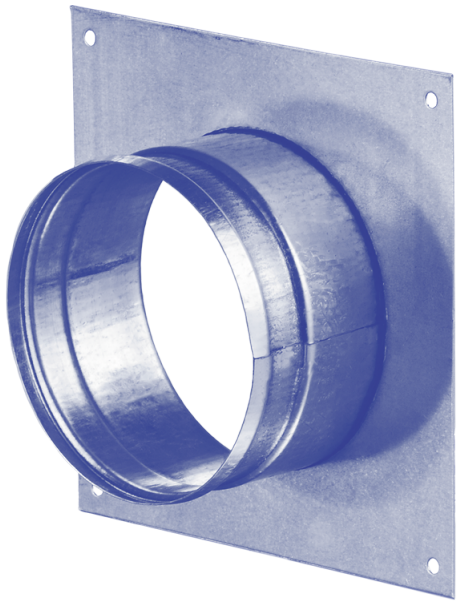

# FQZ 100

Conector de conducto redondo

- Material de la carcasa: Acero galvanizado

| | Unidad de medida | FQZ 100 |
|---|---|---|

## Dimensiones

| Ø D | a | b | L |
|---|---|---|---|
| 100 | 150 × 150 | 134 × 134 | 50 |

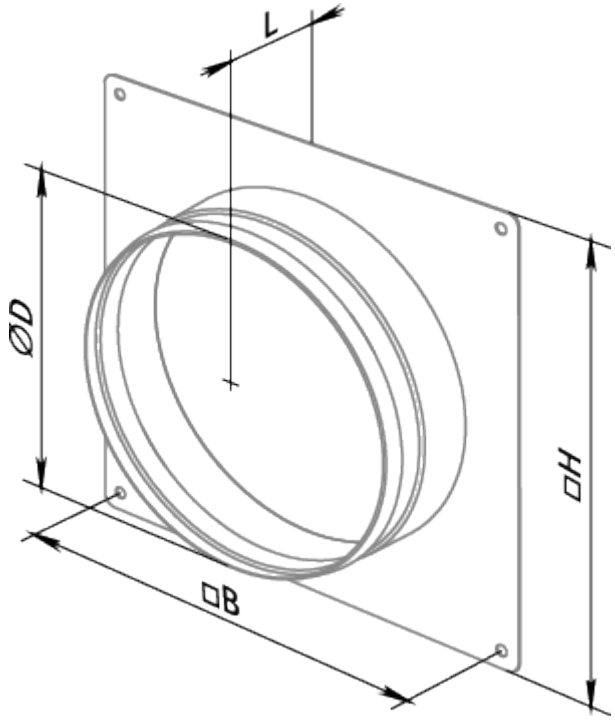
L
ØD
□H
□B