

FQM 315

Conector de conducto redondo

- Material de la carcasa: Acero revestido

	Unidad de medida	FQM 315

Dimensiones

Ø D	a	b	L
315	360 × 360	344 × 344	50

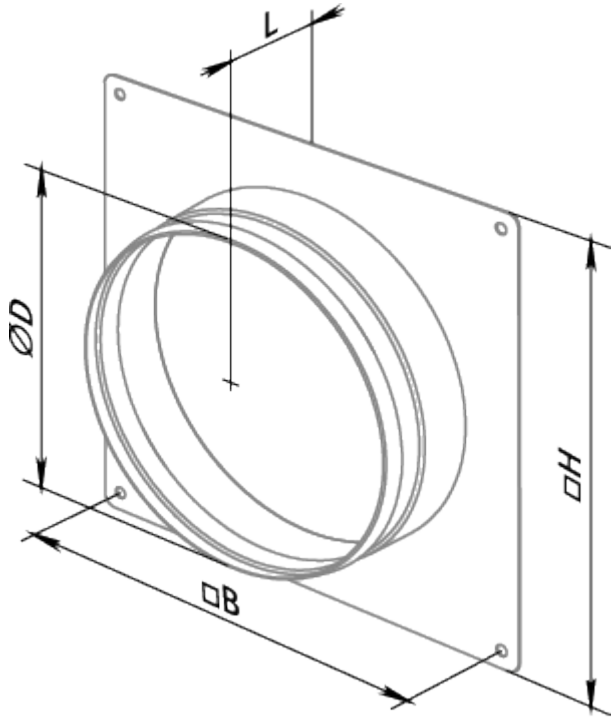
L
ØD
□H
□B