

FQM 160

Conector de conducto redondo

- Material de la carcasa: Acero revestido

	Unidad de medida	FQM 160

Dimensiones

Ø D	a	b	L
160	210 × 210	194 × 194	50

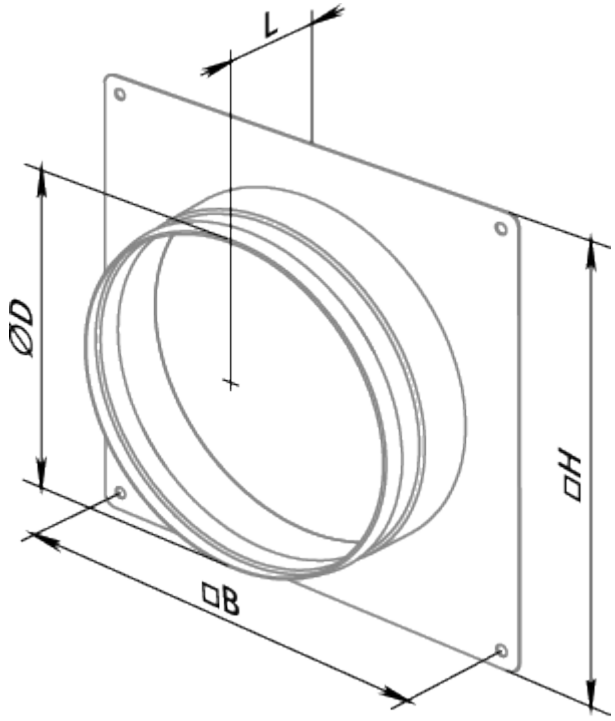
L
ØD
□H
□B