

Flyn Still EC 100 black

Ventilador axial silencioso de extracción con brida corta, accionado por una nueva generación de motores EC

- Tipo de rodete: Axial
- Material de la carcasa: Plástico
- Brida corta
- Protección antirretorno del aire: Compuerta antirretorno

	Unidad de medida	Flyn Still EC 100 black
Tensión mínima de alimentación	V	100
Tensión máxima de alimentación	V	240
Frecuencia de suministro de energía	Hz	50/60
Caudal máximo de aire	m^3/h	50
Peso	kg	0.56
Temperatura mínima del aire ambiente	°C	1
Temperatura máxima del aire ambiente	°C	40
Grado de protección IP	-	IP24
Material de rodete	-	Plástico

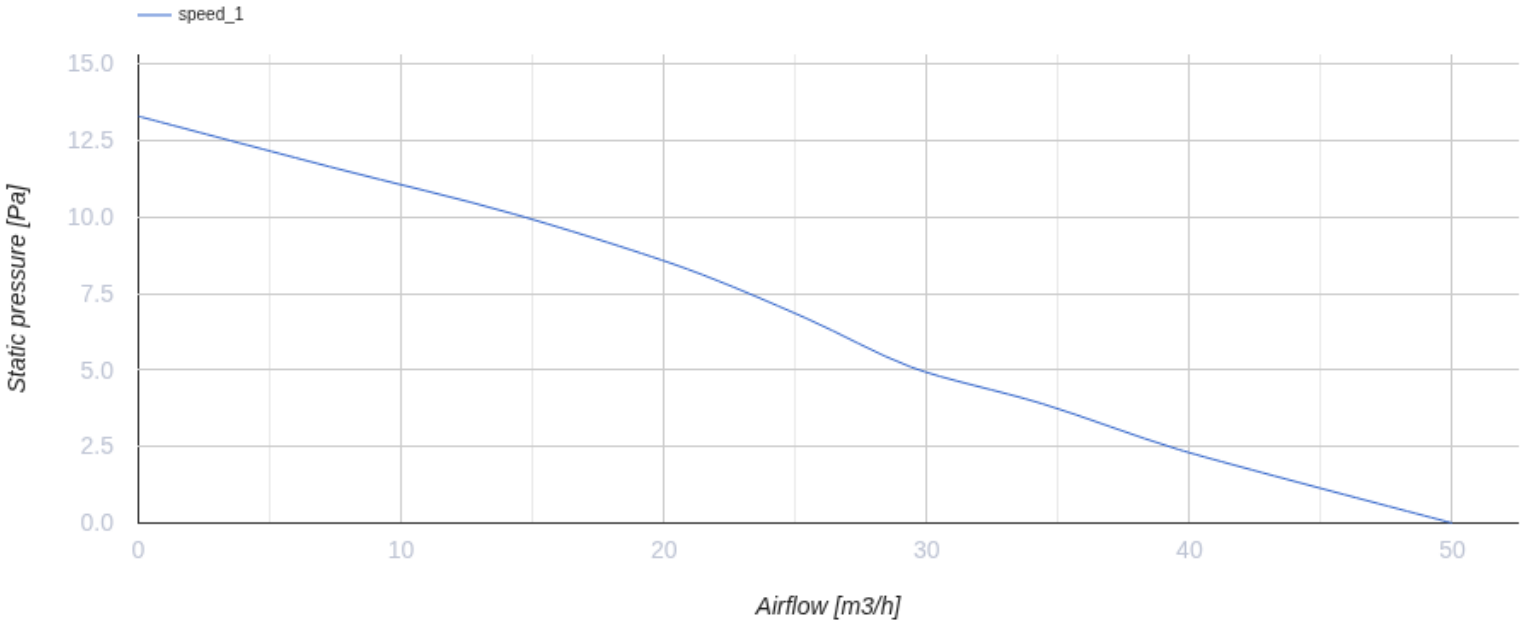

Dimensiones

ØD	W	L	L1
100	180	37	32

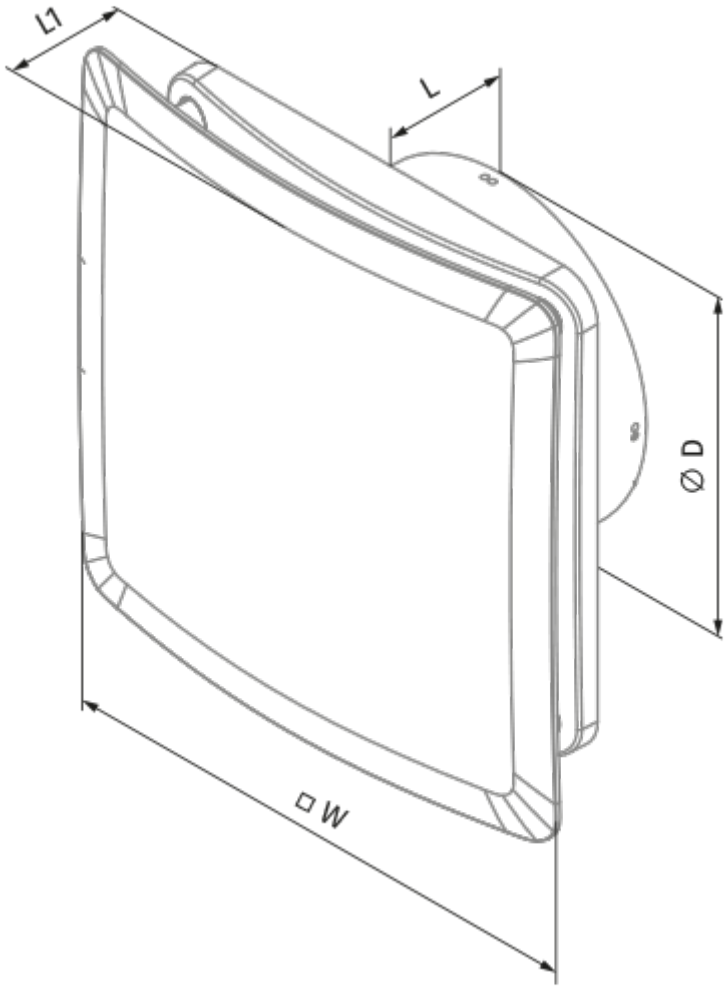
L1
L
Ø D
□W

Ecodesign

Trademark	Blauberg					
Model	Flyn Still EC 100 black					
Specific energy consumption (SEC) (kWh/(m²/a))	Cold		Average		Warm	
	-32.3	B	-15.9	E	-6.5	F
Tipo de unidad de ventilación	Unidireccional					
Tipo de accionamiento instalado	De una velocidad					
Rango de caudal máximo (m³/h)	50					
Potencia eléctrica de entrada (W)	2					
Caudal nominal de referencia (m³/s)	0.01					
Potencia específica absorbida (SPI) en el punto de referencia (W/(m³/h))	0.04					
Tipología de control	Control manual					
Rangos máximos de fuga externa (%)	2.7					
Nivel de potencia acústica (dB(A))	42					
The annual electricity consumption (AEC) (kWh/a)	Cold		Average		Warm	
	50		50		50	
The annual heating saved (AHS) (kWh/a)	Cold		Average		Warm	
	3355		1715		776	