

Flyn EC 100 white

Ventiladores axiales decorativos de extracción con panel frontal decorativo, equipados con motores EC

- Tipo de rodete: Axial
- Material de la carcasa: Plástico
- Brida corta
- Protección antirretorno del aire: Compuerta antirretorno

	Unidad de medida	Flyn EC 100 white
Tensión mínima de alimentación	V	100
Tensión máxima de alimentación	V	240
Frecuencia de suministro de energía	Hz	50/60
Caudal máximo de aire	m³/h	87
Peso	kg	0.56
Temperatura mínima del aire ambiente	°C	1
Temperatura máxima del aire ambiente	°C	40
Grado de protección IP	-	IP24
Material de rodete	-	Plástico

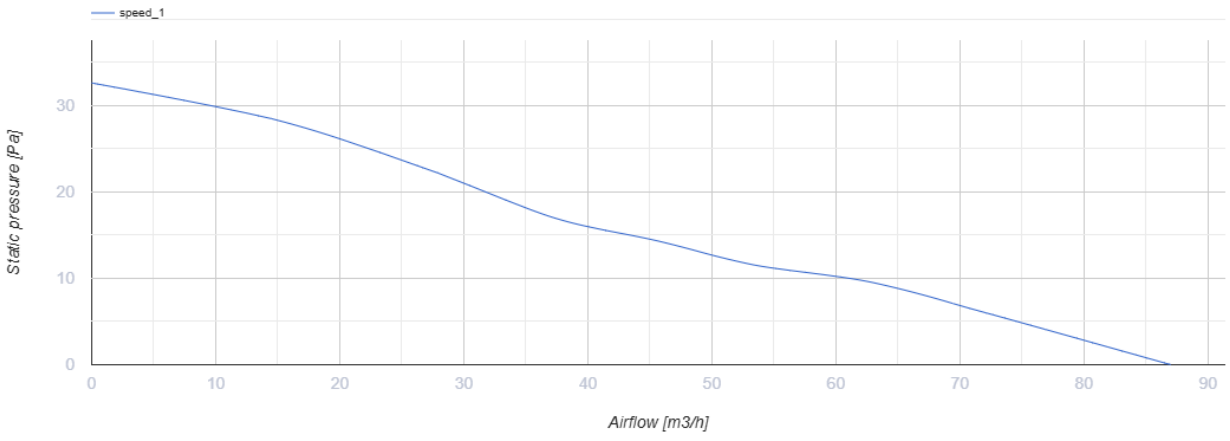

Dimensiones

ØD	W	L	L1
100	180	37	32

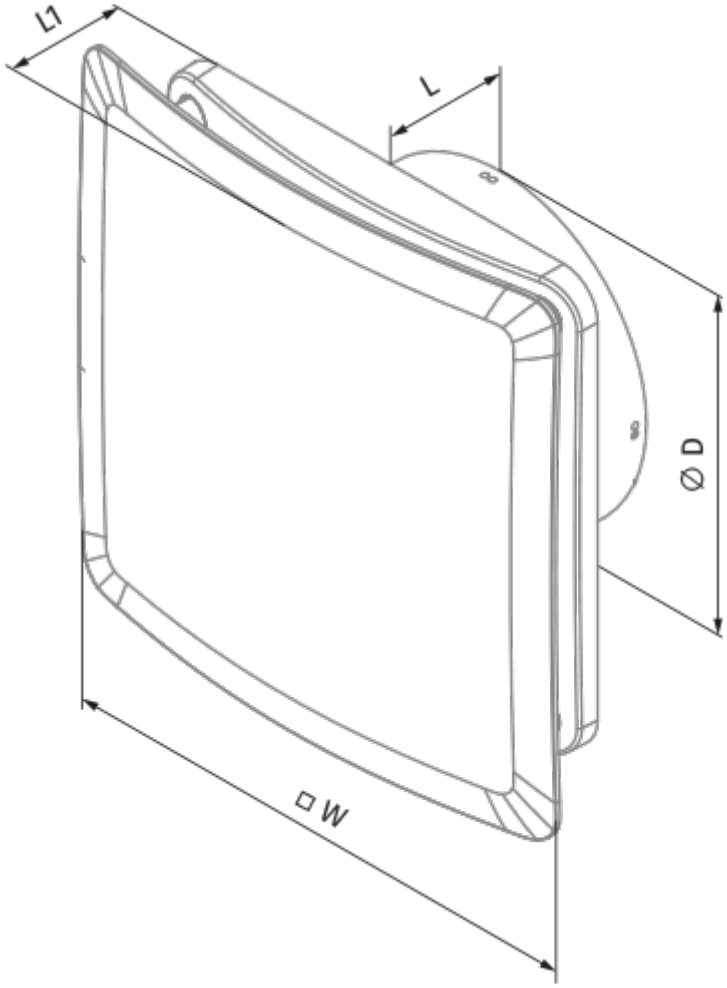

Ecodesign

Trademark	Blauberg					
Model	Flyn EC 100 white					
Specific energy consumption (SEC) (kWh/(m²/a))	Cold		Average		Warm	
	-32.6	B	-16.2	E	-6.8	F
Tipo de unidad de ventilación	Unidireccional					
Tipo de accionamiento instalado	De una velocidad					
Rango de caudal máximo (m³/h)	87					
Potencia eléctrica de entrada (W)	3					
Caudal nominal de referencia (m³/s)	0.017					
Potencia específica absorbida (SPI) en el punto de referencia (W/(m³/h))	0.031					
Tipología de control	Control manual					
Rangos máximos de fuga externa (%)	2.7					
Nivel de potencia acústica (dB(A))	54					
The annual electricity consumption (AEC) (kWh/a)	Cold		Average		Warm	
	39		39		39	
The annual heating saved (AHS) (kWh/a)	Cold		Average		Warm	
	3355		1715		776	