

FDL 560

Contrabridas

- Material de la carcasa: Acero galvanizado

	Unidad de medida	FDL 560
Peso	kg	1.6

Dimensiones

ØD	ØD1	ØD2	Ød	L
567	605	639	9	40

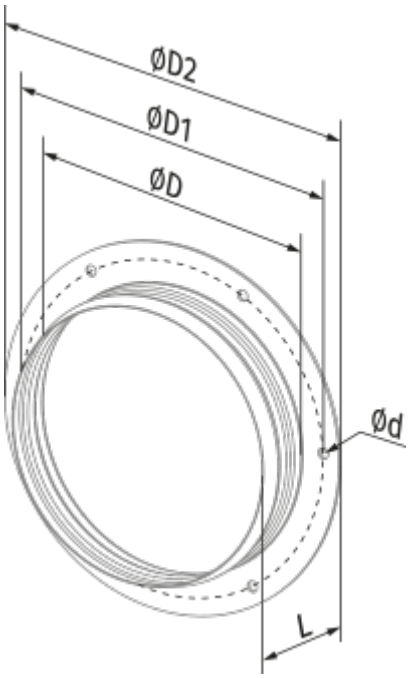
ØD2
ØD1
ØD
Ød
L