

FDL 355-500

Contrabridas

- Material de la carcasa: Acero galvanizado

	Unidad de medida	FDL 355-500
Peso	kg	1.05

Dimensiones

ØD	ØD1	ØD2	Ød	L
402	430	464	9	40

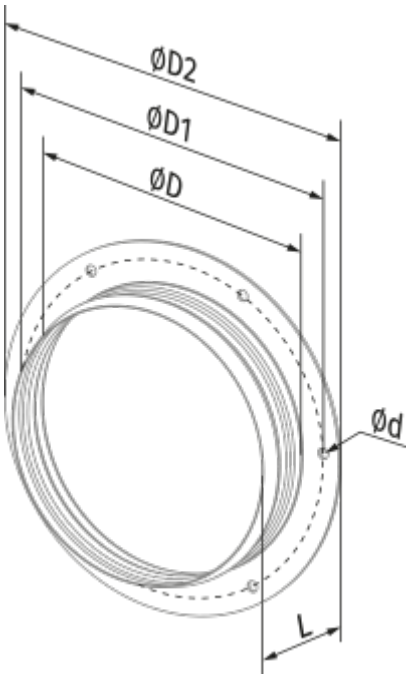
ØD2
ØD1
ØD
Ød
L