

FDL 250-315

Contrabridas

- Material de la carcasa: Acero galvanizado

	Unidad de medida	FDL 250-315
Peso	kg	0.52

Dimensiones

ØD	ØD1	ØD2	Ød	L
256	285	306	7	40

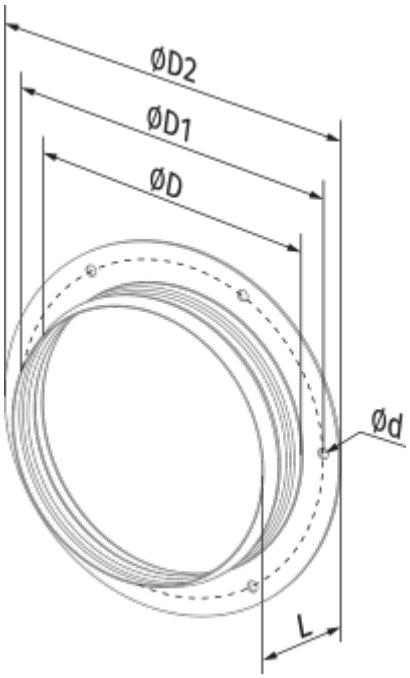
ØD2
ØD1
ØD
Ød
L