

FDL 220-225

Contrabridas

- Material de la carcasa: Acero galvanizado

	Unidad de medida	FDL 220-225
Peso	kg	0.34

Dimensiones

ØD	ØD1	ØD2	Ød	L
183	210	235	7	40

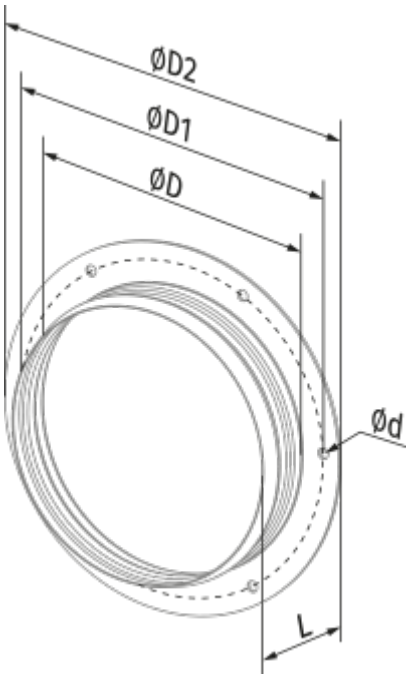
ØD2
ØD1
ØD
Ød
L