

EVH 250-1.2-1

Precalentadores eléctricos de conducto para proteger el recuperador de la congelación

- Material de la carcasa: Acero galvanizado

	Unidad de medida	EVH 250-1.2-1
Cantidad de fases	-	1
Tensión mínima de alimentación	V	230
Tensión máxima de alimentación	V	230
Frecuencia de suministro de energía	Hz	50/60

Dimensiones

ØD	B	H	L	L1
247	287	388	307	190

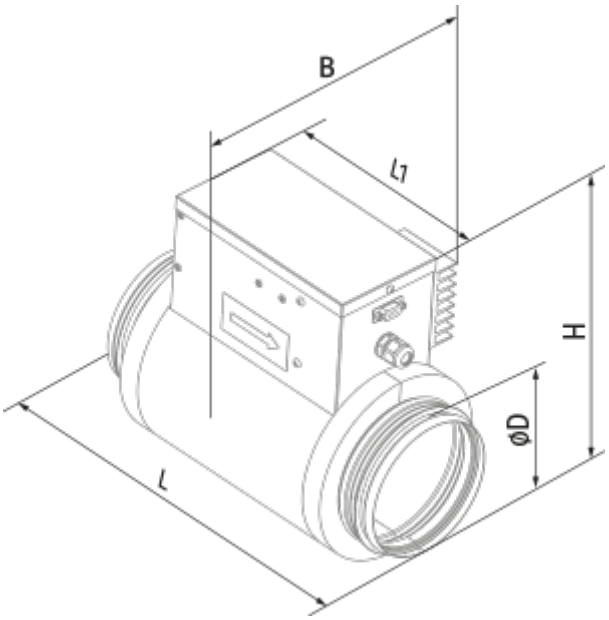
B
l1
H
ϕD
L