

EVH 200-2.0-1 S21 V.2

Precalentadores eléctricos de conducto para proteger el recuperador de la congelación

- Material de la carcasa: Acero galvanizado

	Unidad de medida	EVH 200-2.0-1 S21 V.2
Cantidad de fases	-	1
Tensión mínima de alimentación	V	230
Tensión máxima de alimentación	V	230
Frecuencia de suministro de energía	Hz	50/60

Dimensiones

ØD	B	H	L	L1
200	239	336	306	192

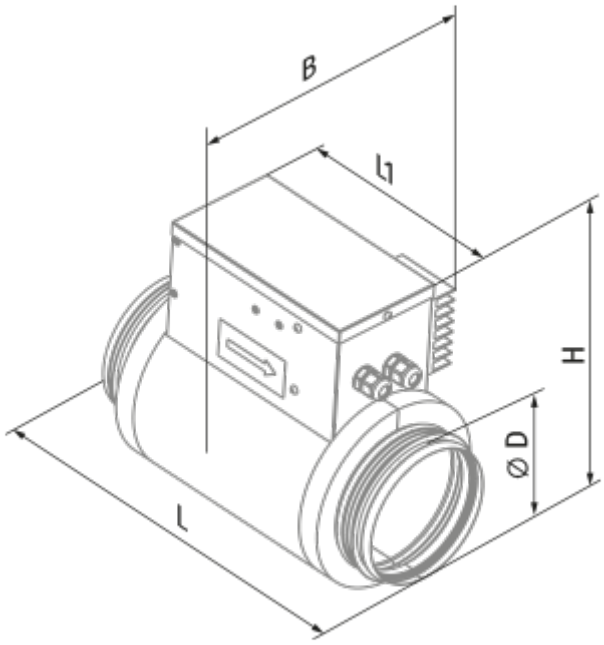
B
l1
H
ØD
L