

# EVH 125-1.2-1

Precalentadores eléctricos de conducto para proteger el recuperador de la congelación

- Material de la carcasa: Acero galvanizado

| | Unidad de medida | EVH 125-1.2-1 |
|---|---|---|
| Cantidad de fases | - | 1 |
| Tensión mínima de alimentación | V | 230 |
| Tensión máxima de alimentación | V | 230 |
| Frecuencia de suministro de energía | Hz | 50/60 |

## Dimensiones

| ØD | B | H | L | L1 |
|---|---|---|---|---|
| 124 | 155 | 251 | 306 | 190 |

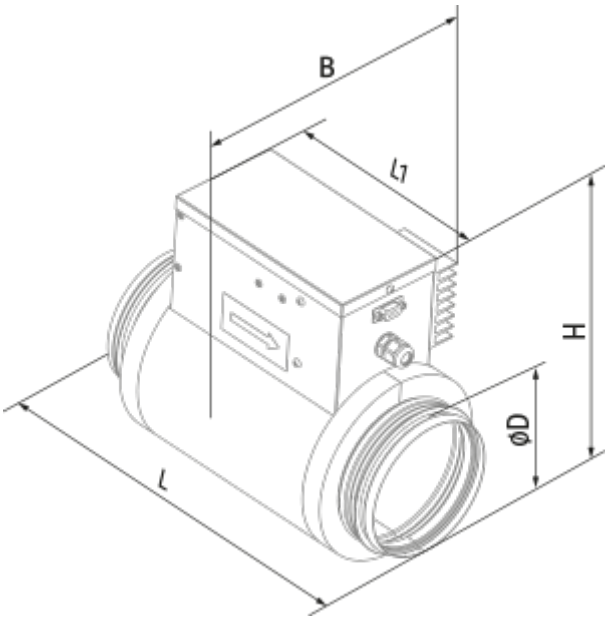
B
l1
H
ϕD
L