

ENH 250-3.0-1 S21

Calentadores eléctricos de conducto para calentamiento adicional del aire de suministro

- Material de la carcasa: Acero galvanizado

	Unidad de medida	ENH 250-3.0-1 S21
Cantidad de fases	-	1
Tensión mínima de alimentación	V	230
Tensión máxima de alimentación	V	230
Frecuencia de suministro de energía	Hz	50/60

Dimensiones

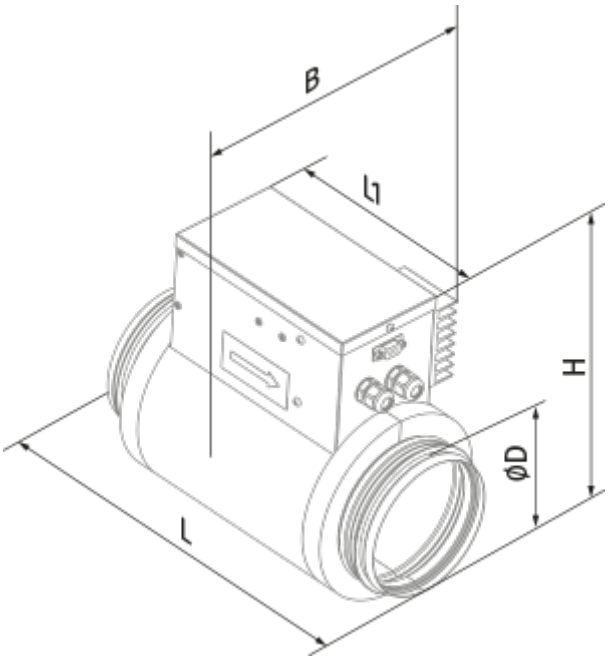
B
l1
H
ØD
L