

ENH 250-2.0-1 S21

Calentadores eléctricos de conducto para calentamiento adicional del aire de suministro

• Material de la carcasa: Acero galvanizado

	Unidad de medida	ENH 250-2.0-1 S21
Cantidad de fases	-	1
Tensión mínima de alimentación	V	230
Tensión máxima de alimentación	V	230
Frecuencia de suministro de energía	Hz	50/60

Dimensiones

ØD	B	H	L	L1
247	287	388	307	190

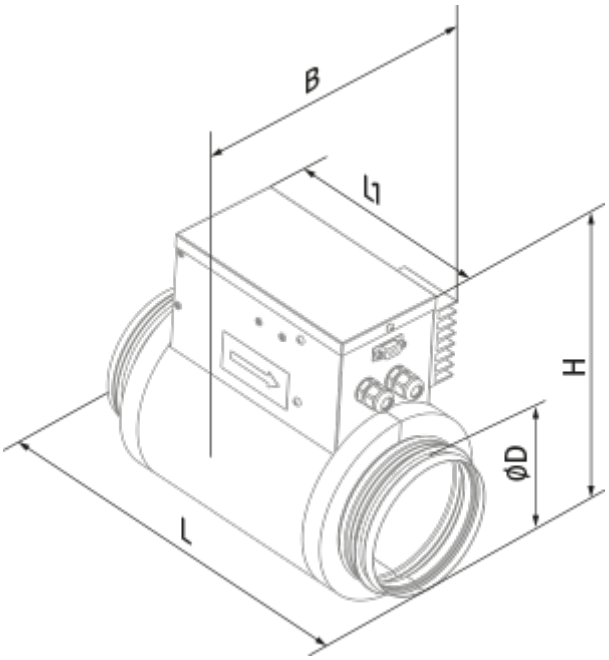
B
l1
H
ØD
L