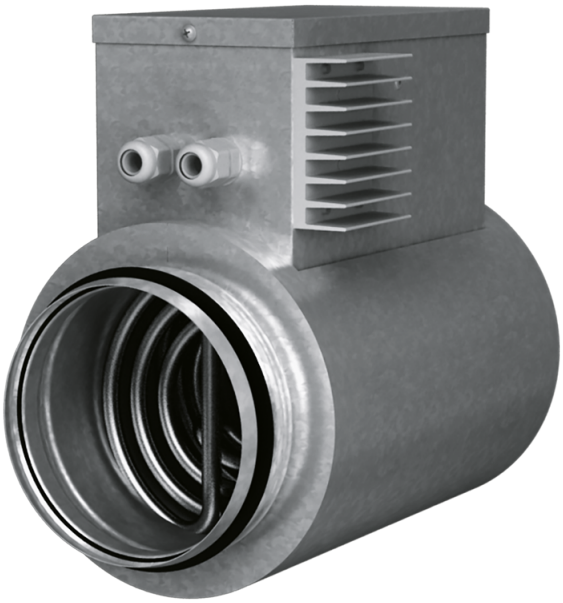

ENH 160-1.2-1 S21 V.2

Calentadores eléctricos de conducto para calentamiento adicional del aire de suministro

• Material de la carcasa: Acero galvanizado

	Unidad de medida	ENH 160-1.2-1 S21 V.2
Cantidad de fases	-	1
Tensión mínima de alimentación	V	230
Tensión máxima de alimentación	V	230
Frecuencia de suministro de energía	Hz	50/60

Dimensiones

ØD	B	H	L	L1
160	197	291	306	192

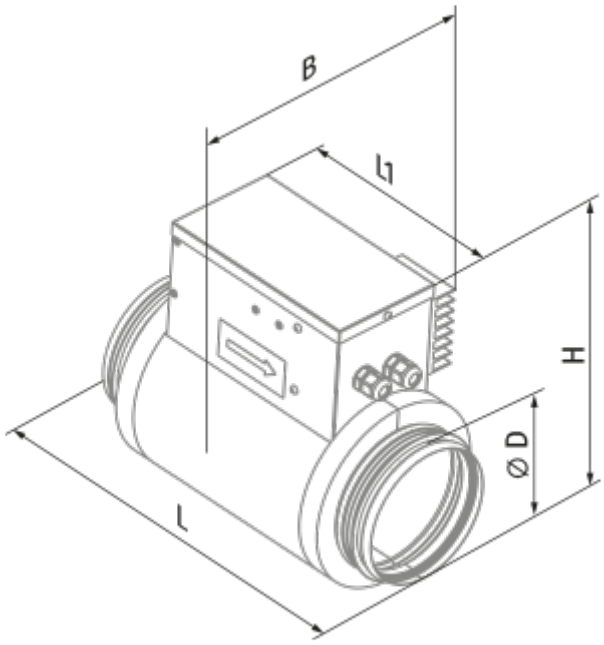
B
l1
H
ØD
L