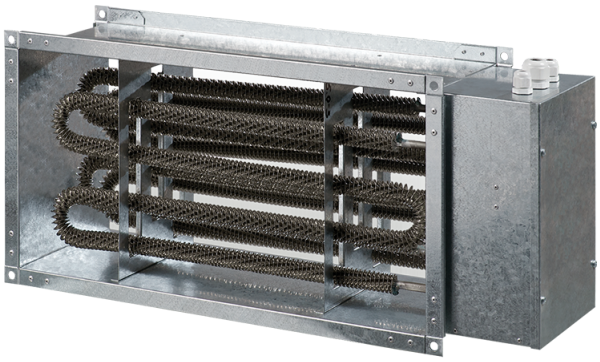

# EKH 60x30-15

Calentadores eléctricos para conductos rectangulares

- Material de la carcasa: Acero galvanizado

| | Unidad de medida | EKH 60x30-15 |
|---|---|---|
| Cantidad de fases | - | 3 |
| Tensión mínima de alimentación | V | 400 |
| Tensión máxima de alimentación | V | 400 |
| Frecuencia de suministro de energía | Hz | 50 |
| Peso | kg | 9.4 |

## Dimensiones

| B | B1 | B2 | H | H1 | H2 | L |
|---|---|---|---|---|---|---|
| 600 | 620 | 740 | 300 | 320 | 340 | 200 |

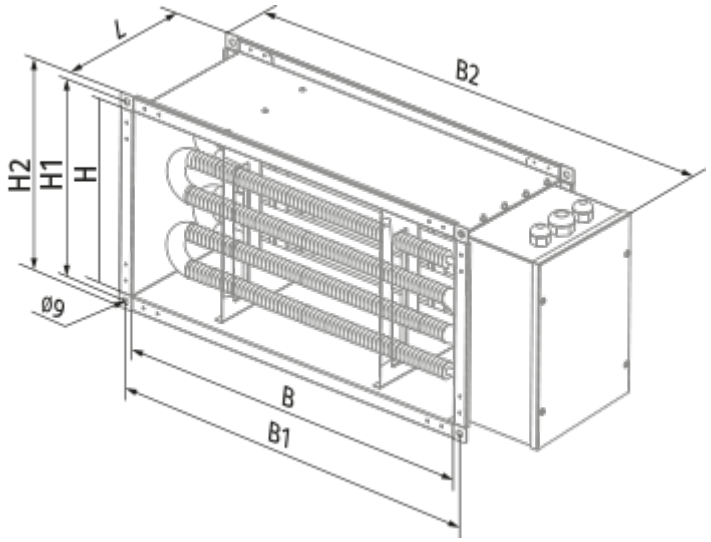
L
B2
H2
H1
H
Ø9
B
B1