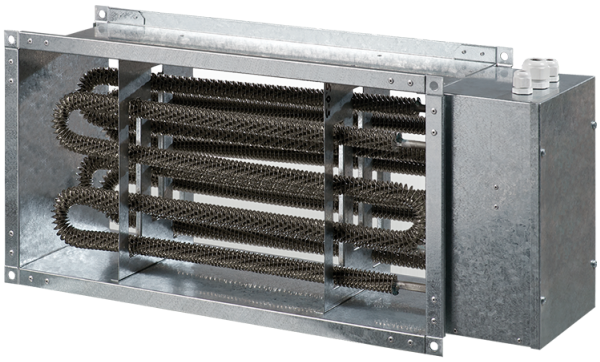

EKH 50x30-7.5

Calentadores eléctricos para conductos rectangulares

- Material de la carcasa: Acero galvanizado

	Unidad de medida	EKH 50x30-7.5
Cantidad de fases	-	3
Tensión mínima de alimentación	V	400
Tensión máxima de alimentación	V	400
Frecuencia de suministro de energía	Hz	50
Peso	kg	8.2

Dimensiones

B	B1	B2	H	H1	H2	L
500	520	640	300	320	340	200

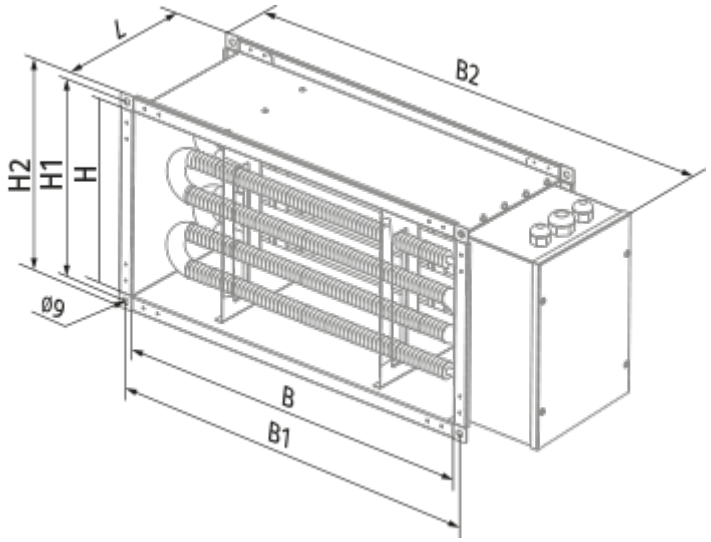
L
B2
H2
H1
H
Ø9
B
B1