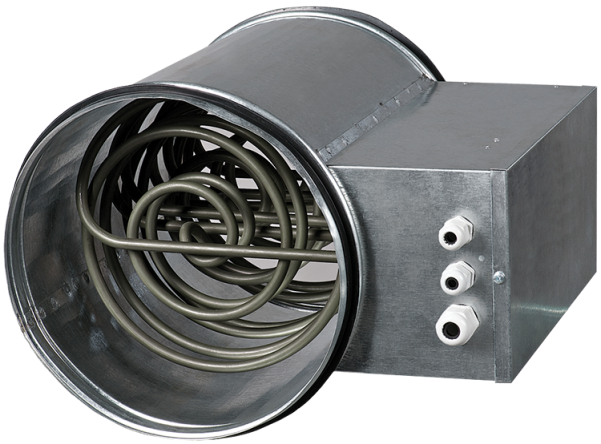

EKH 315-2.0

Calentadores eléctricos de conductos para conductos redondos

• Material de la carcasa: Acero galvanizado

	Unidad de medida	EKH 315-2.0
Cantidad de fases	-	1
Tensión mínima de alimentación	V	230
Tensión máxima de alimentación	V	230
Frecuencia de suministro de energía	Hz	50
Peso	kg	4

Dimensiones

ØD	B	H	L	L1
313	150	425	294	214

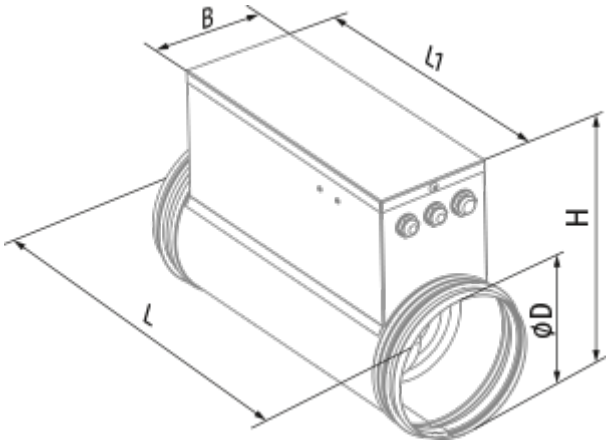
B
l1
H
ØD
L