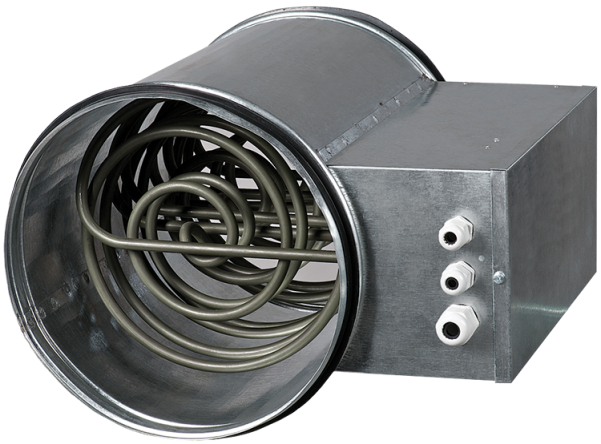

EKH 250-6.0

Calentadores eléctricos de conductos para conductos redondos

- Material de la carcasa: Acero galvanizado

	Unidad de medida	EKH 250-6.0
Cantidad de fases	-	3
Tensión mínima de alimentación	V	400
Tensión máxima de alimentación	V	400
Frecuencia de suministro de energía	Hz	50
Peso	kg	4.6

Dimensiones

ØD	B	H	L	L1
249	150	356	376	296

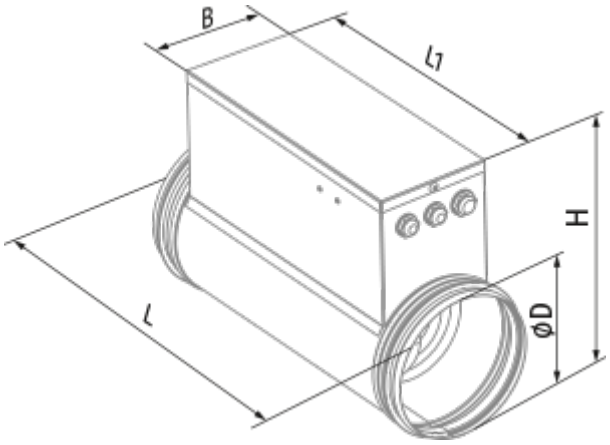
B
l1
H
ØD
L