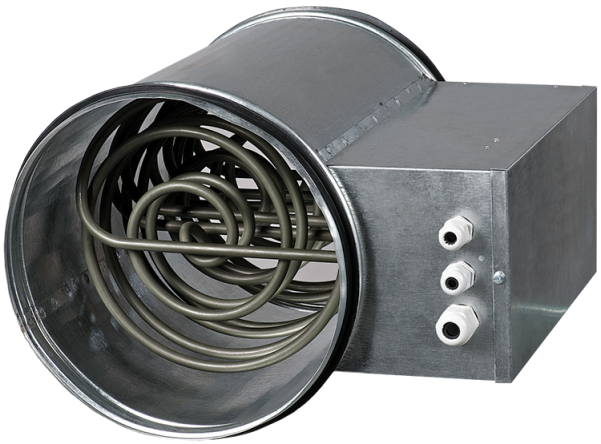

EKH 160-1.7

Calentadores eléctricos de conductos para conductos redondos

• Material de la carcasa: Acero galvanizado

	Unidad de medida	EKH 160-1.7
Cantidad de fases	-	1
Tensión mínima de alimentación	V	230
Tensión máxima de alimentación	V	230
Frecuencia de suministro de energía	Hz	50
Peso	kg	2.1

Dimensiones

ØD	B	H	L	L1
159	120	267	306	226

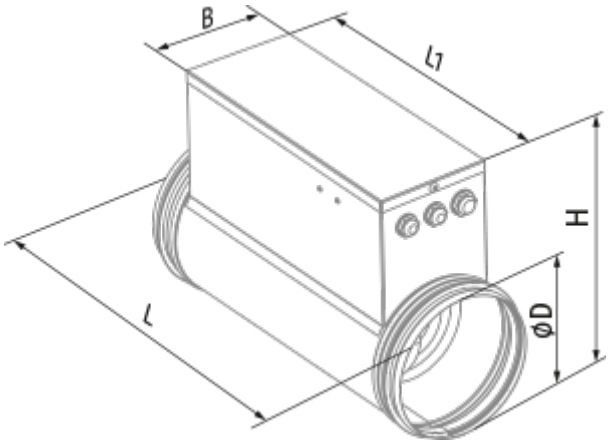
B
l1
H
ØD
L