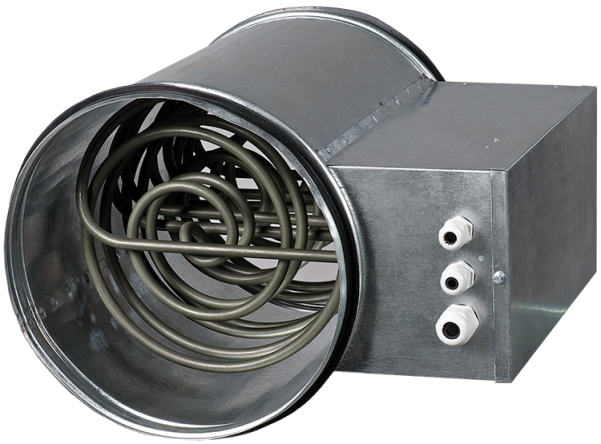

EKH 150-5.1

Calentadores eléctricos de conductos para conductos redondos

• Material de la carcasa: Acero galvanizado

	Unidad de medida	EKH 150-5.1
Cantidad de fases	-	3
Tensión mínima de alimentación	V	400
Tensión máxima de alimentación	V	400
Frecuencia de suministro de energía	Hz	50
Peso	kg	2.8

Dimensiones

ØD	B	H	L	L1
149	120	255	376	296

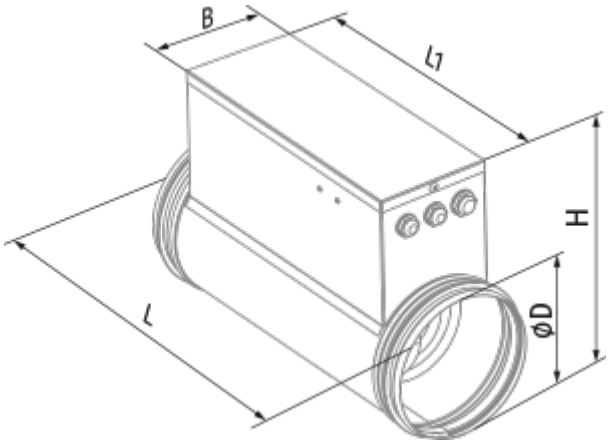
B
l1
H
ØD
L