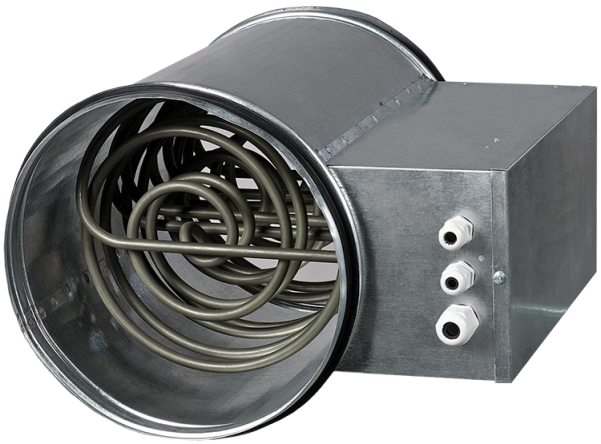

# EKH 150-3.4

Calentadores eléctricos de conductos para conductos redondos

• Material de la carcasa: Acero galvanizado

| | Unidad de medida | EKH 150-3.4 |
|---|---|---|
| Cantidad de fases | - | 1 |
| Tensión mínima de alimentación | V | 230 |
| Tensión máxima de alimentación | V | 230 |
| Frecuencia de suministro de energía | Hz | 50 |
| Peso | kg | 2.4 |

## Dimensiones

| ØD | B | H | L | L1 |
|---|---|---|---|---|
| 149 | 120 | 255 | 306 | 226 |

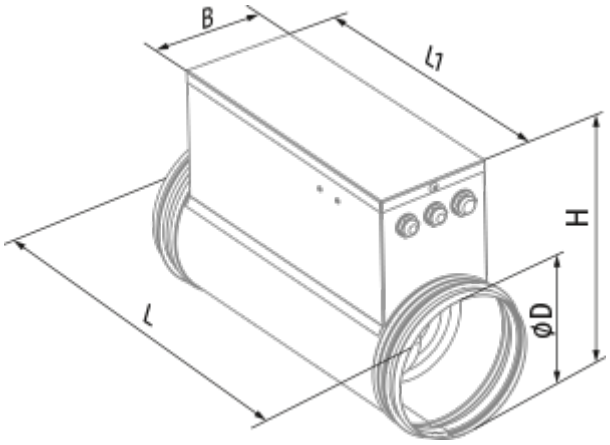
B
l1
H
ØD
L