

Ducto-U Plus 150

Ventiladores axiales de conducto silenciosos, para ventilación de extracción o inyección con alto flujo de aire

• Material de la carcasa: Plástico

	Unidad de medida	Ducto-U Plus 150	
Velocidad	-	1	2
Tensión mínima de alimentación	V	220	
Tensión máxima de alimentación	V	240	
Frecuencia de suministro de energía	Hz	50	
Caudal máximo de aire	m³/h	250	335
Peso	kg	1.3	
Temperatura mínima del aire ambiente	°C	1	
Temperatura máxima del aire ambiente	°C	40	
Grado de protección IP	-	IPX4	
Material de rodete	-	Plástico	

Dimensiones

L	ØD	K
181.5	150	53.5

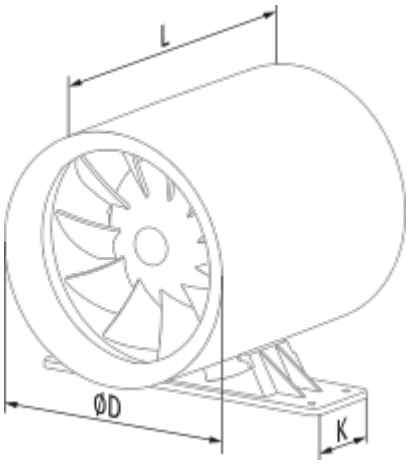

Accesorios

Reguladores de velocidad

Nombre	La foto	Descripción
CDT E1.8		Controlador de velocidad con tiristores