

Ducto-U 150 T

Ventiladores axiales de conducto silenciosos, para ventilación de extracción o inyección con alto flujo de aire

- Material de la carcasa: Plástico
- Temporizador: Temporizador de apagado

	Unidad de medida	Ducto-U 150 T
Cantidad de fases	-	N/A
Tensión mínima de alimentación	V	220
Tensión máxima de alimentación	V	240
Frecuencia de suministro de energía	Hz	50
Caudal máximo de aire	m³/h	335
Peso	kg	1.3
Temperatura máxima del aire ambiente	°C	40
Temperatura mínima del aire ambiente	°C	1
Grado de protección IP	-	IPX4
Material de rodete	-	Plástico

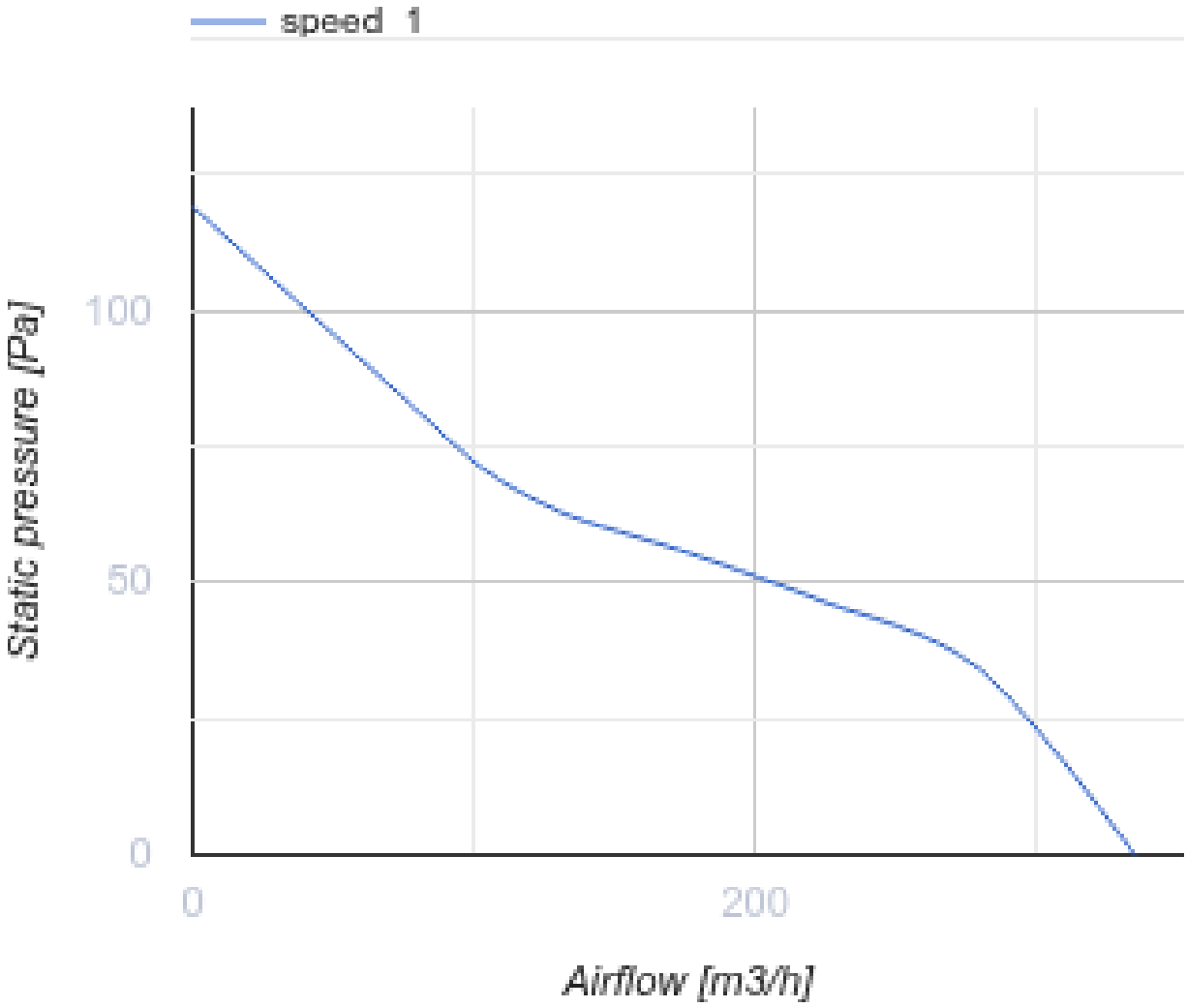

Dimensiones

L	ØD	K
181.5	150	53.5

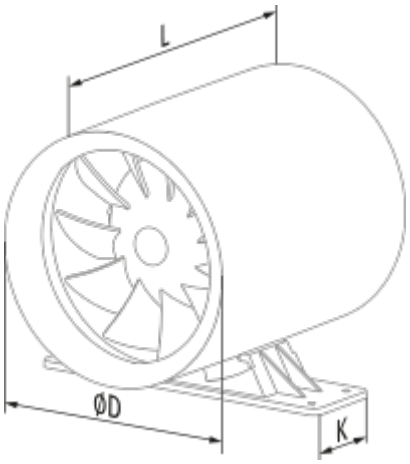

Accesorios

Reguladores de velocidad

Nombre	La foto	Descripción
CDT E1.8		Controlador de velocidad con tiristores