

Ducto-U 100 T

Ventiladores axiales de conducto silenciosos, para ventilación de extracción o inyección con alto flujo de aire

- Material de la carcasa: Plástico
- Temporizador: Temporizador de apagado

	Unidad de medida	Ducto-U 100 T
Tensión máxima de alimentación	V	240
Tensión mínima de alimentación	V	220
Frecuencia de suministro de energía	Hz	50
Caudal máximo de aire	m³/h	100
Peso	kg	0.61
Temperatura mínima del aire ambiente	°C	1
Temperatura máxima del aire ambiente	°C	40
Grado de protección IP	-	IPX4
Material de rodete	-	Plástico

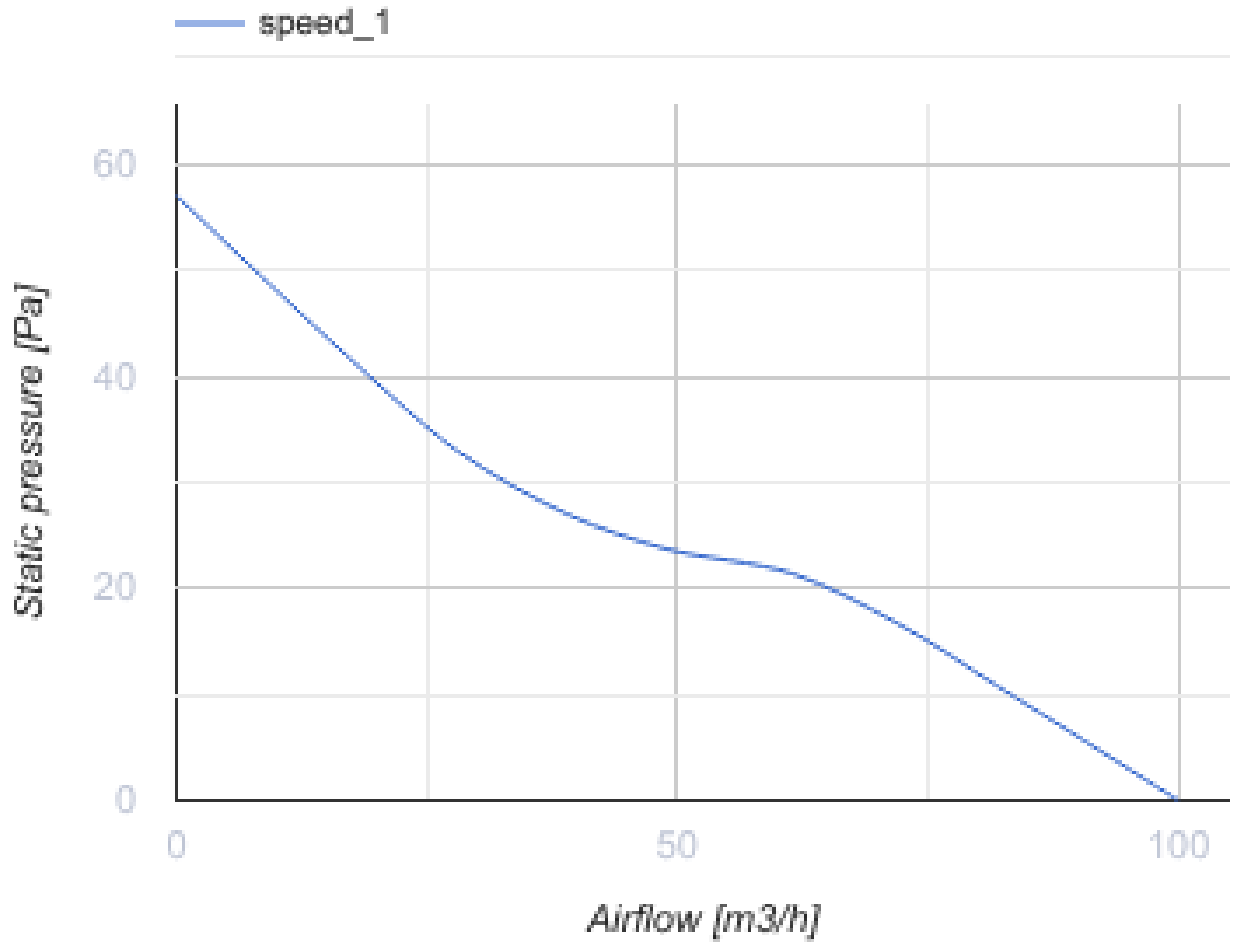

Dimensiones

L	ØD	K
137.5	100	53.5

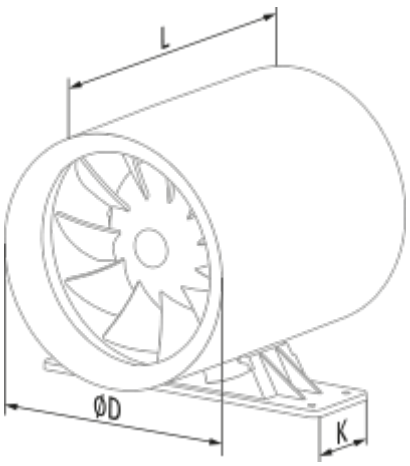

Accesorios

Reguladores de velocidad

Nombre	La foto	Descripción
CDT E1.8		Controlador de velocidad con tiristores